ESPEVÄR

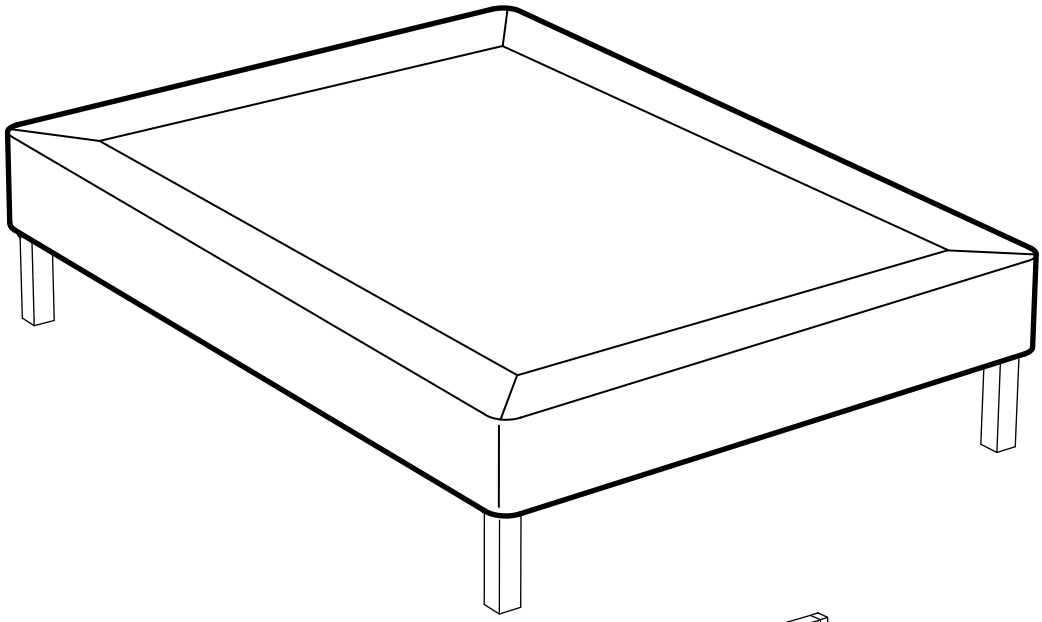

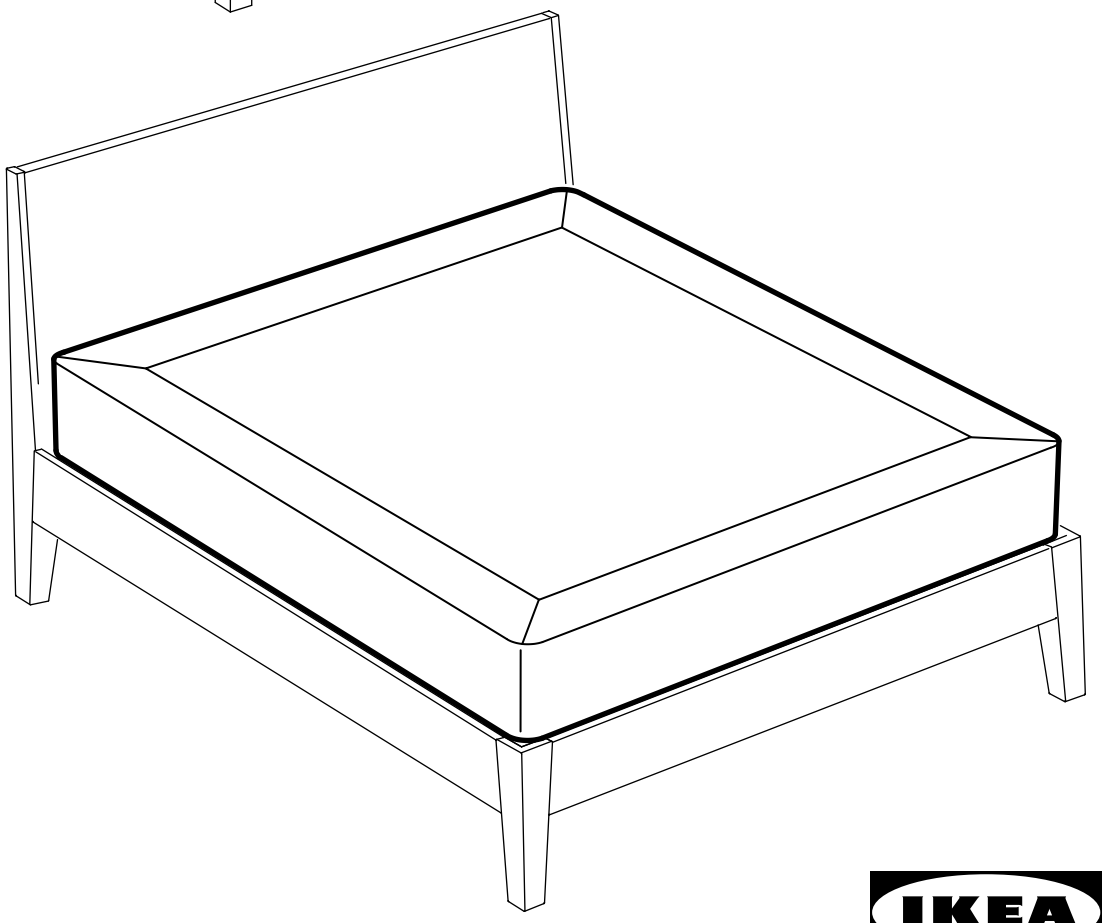

Design and Quality
IKEA of Sweden

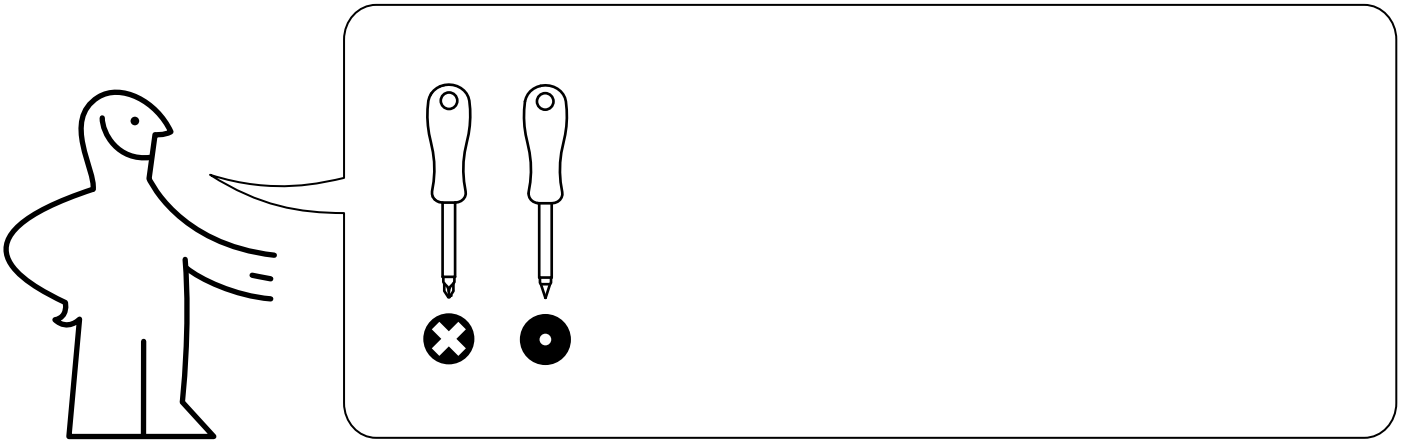

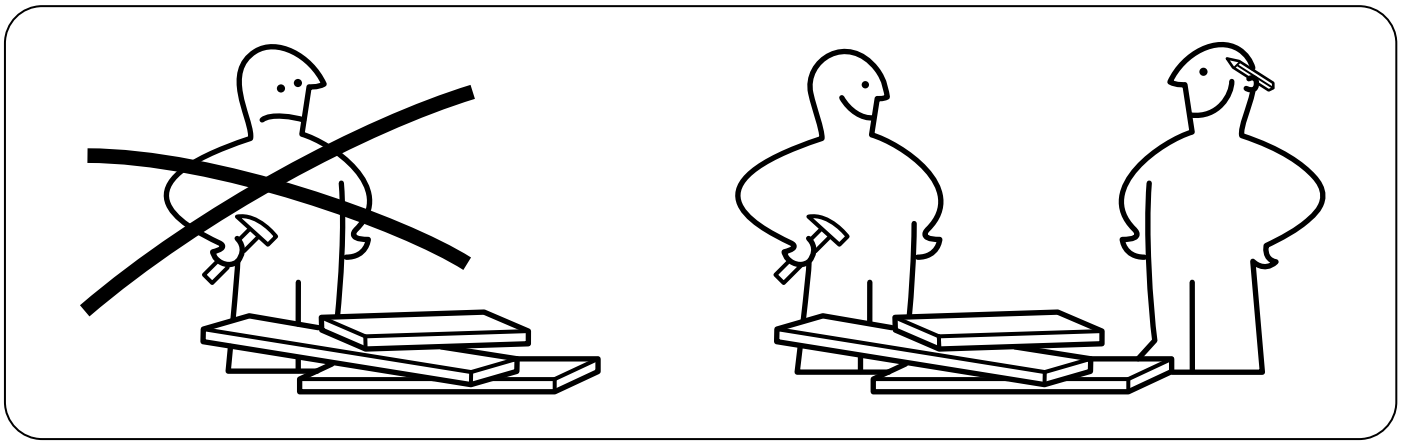

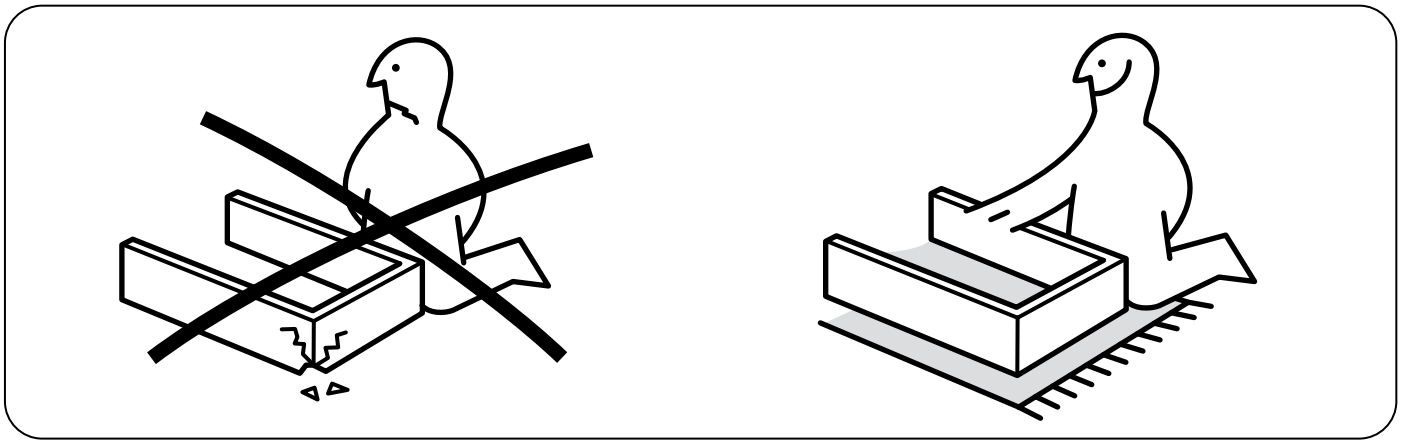

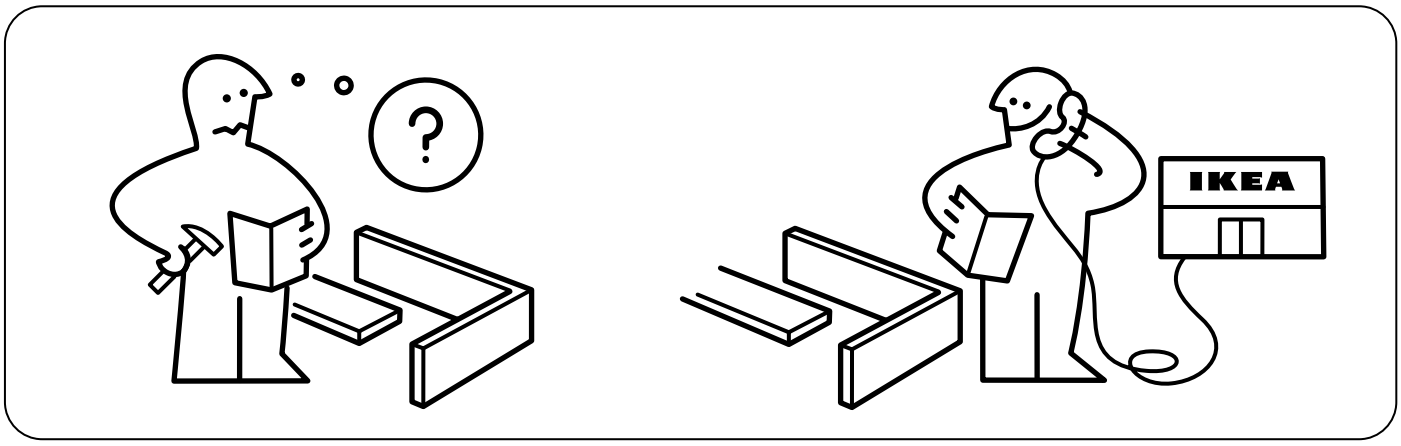
IKEA

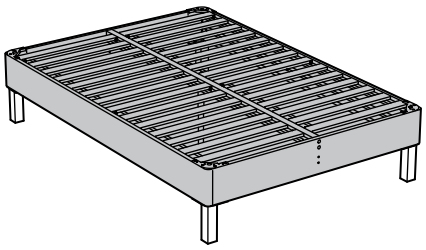

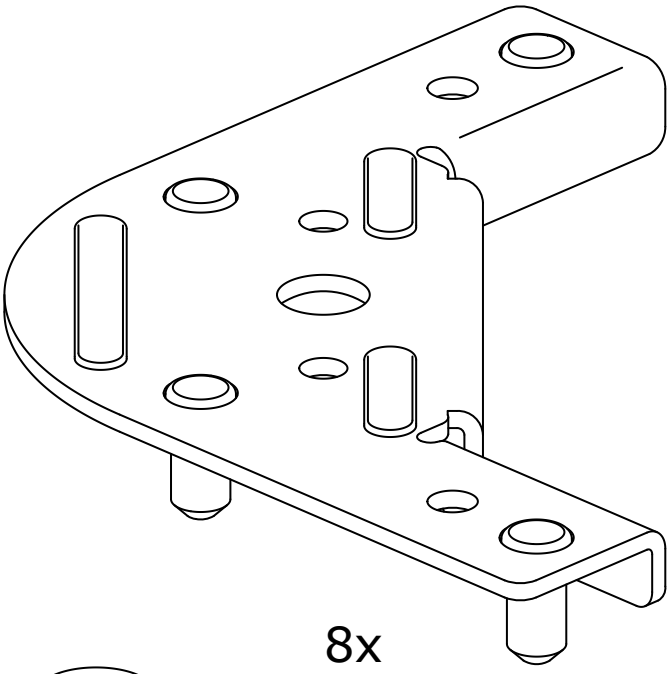

8x

4x

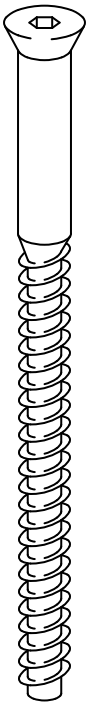

4x

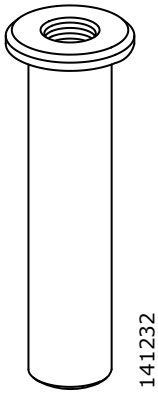

4x

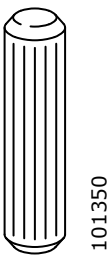

8x

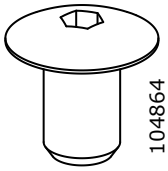

4x

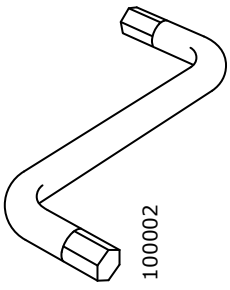

1x

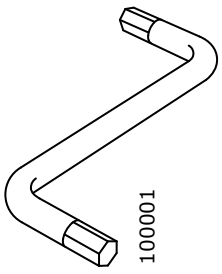

1x

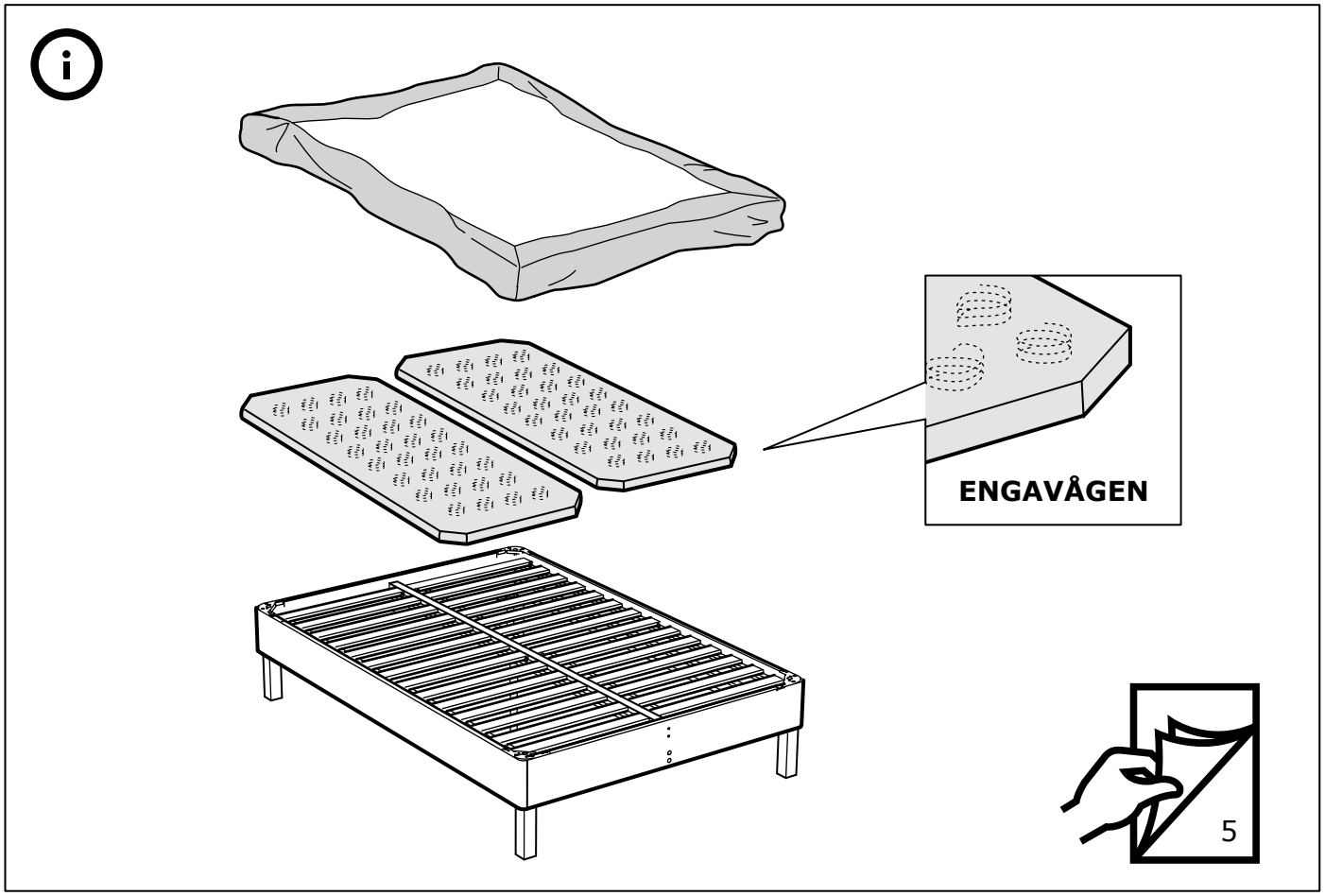
ENGAVÅGEN
5

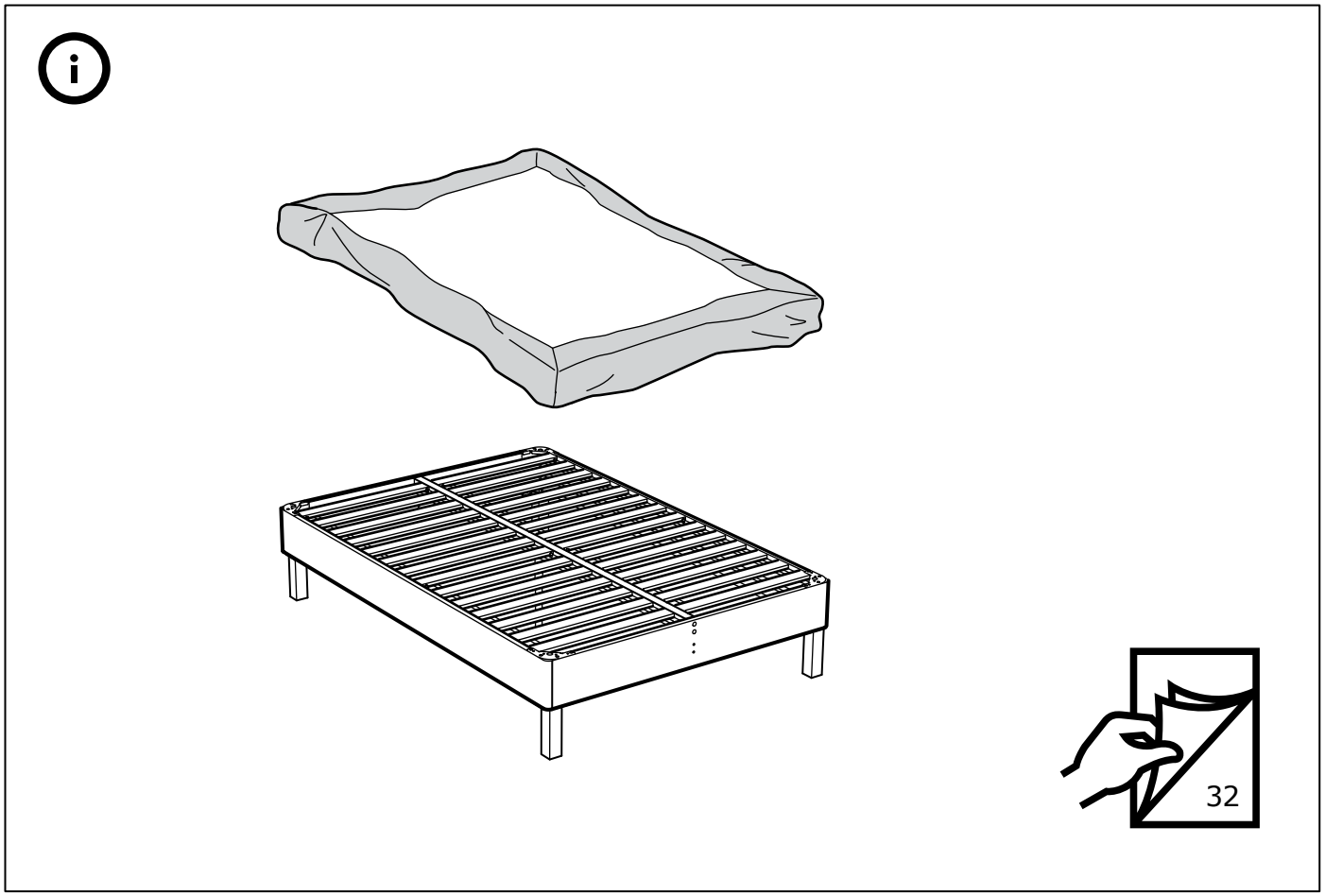
32

1

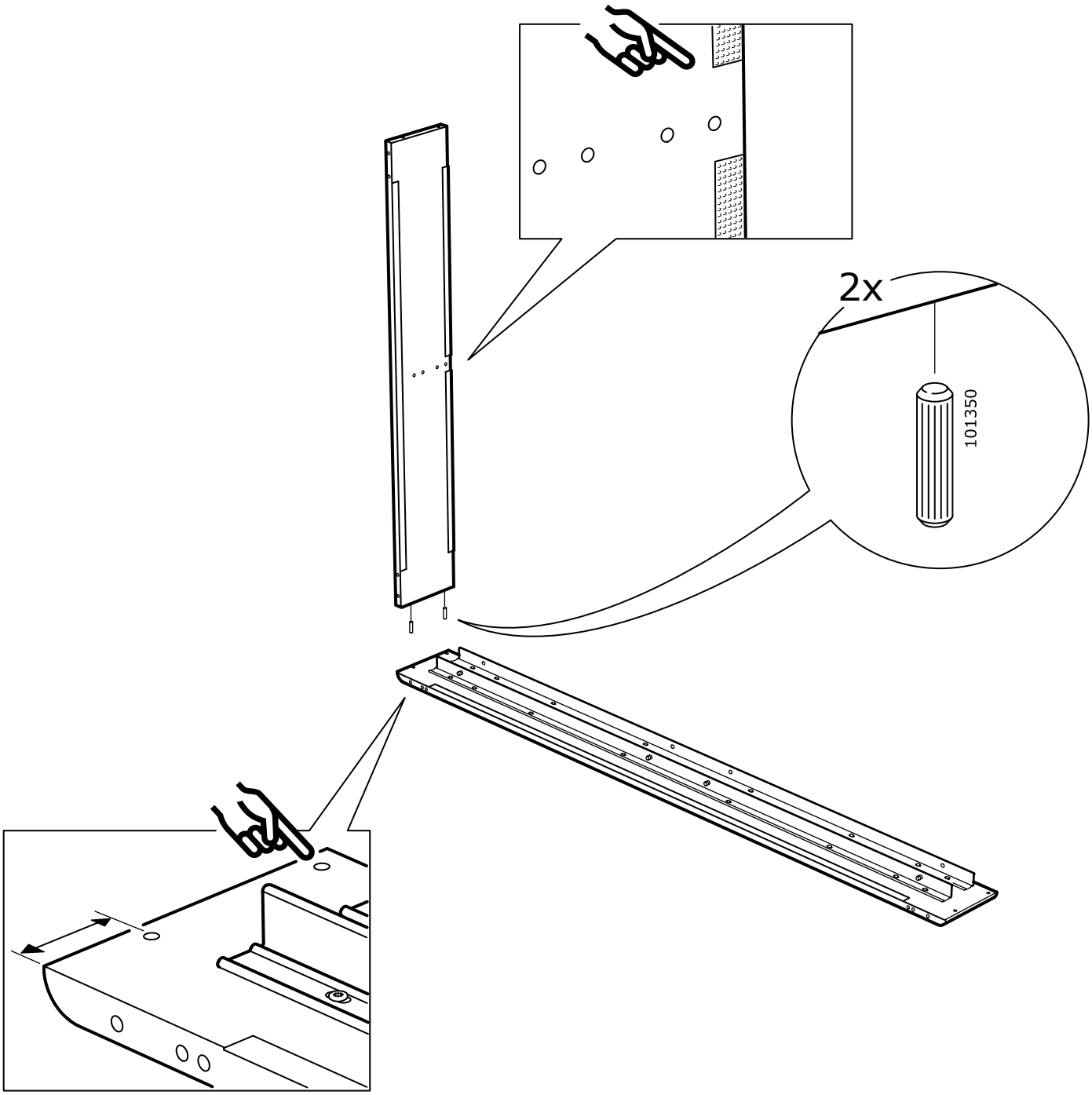

2

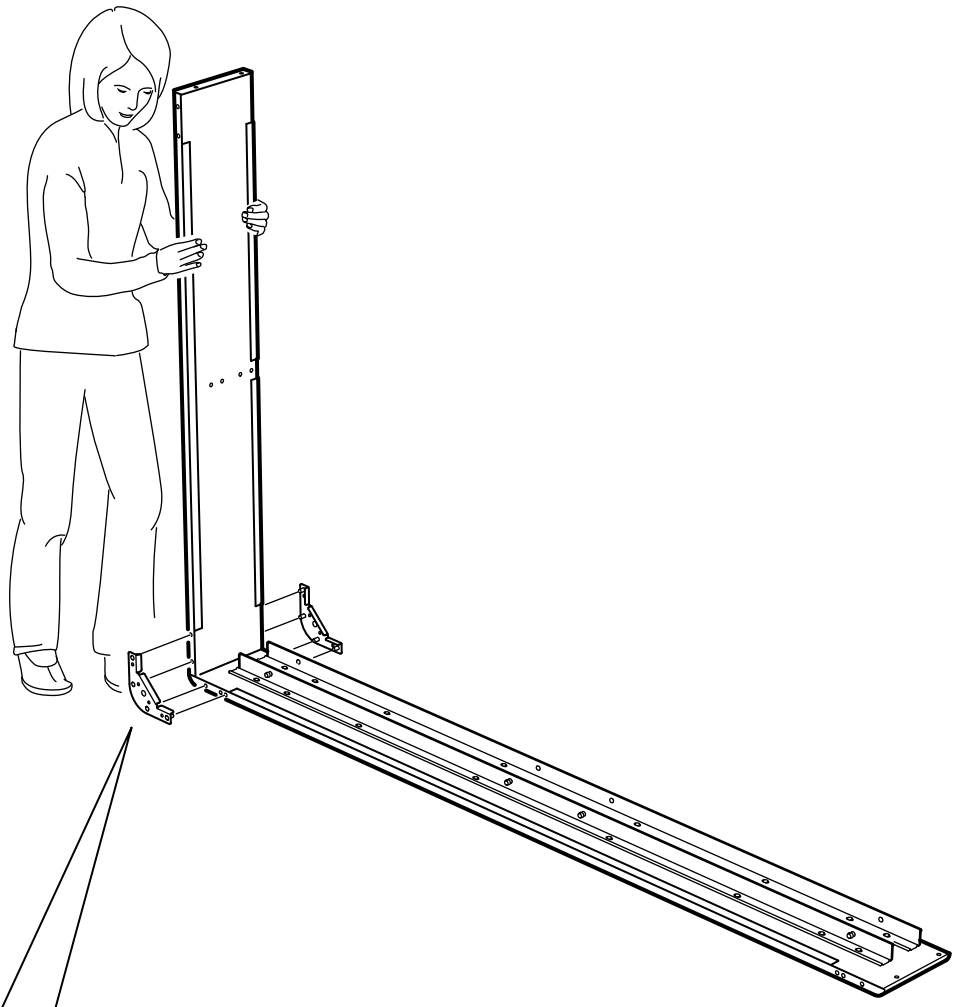

1x

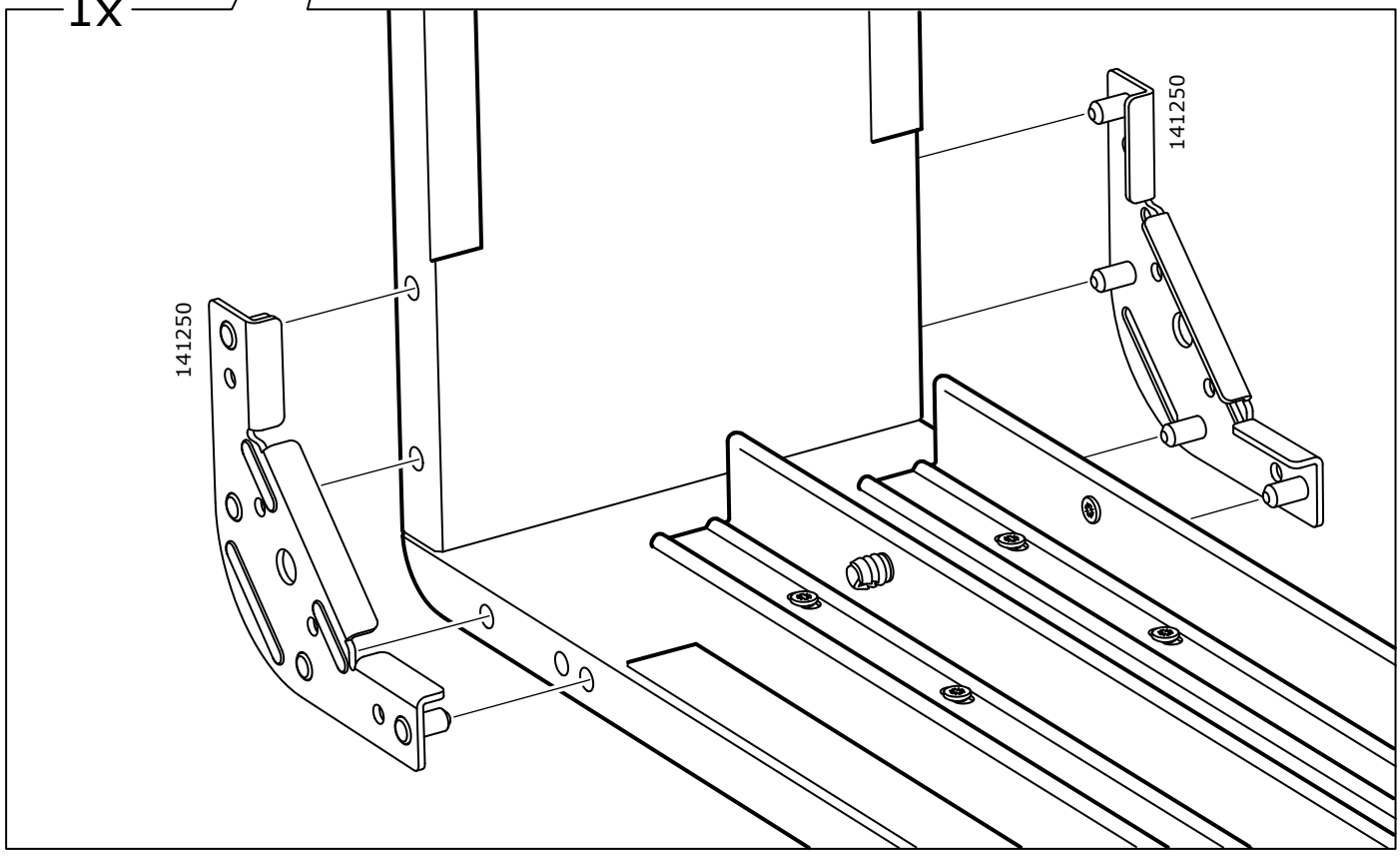

3

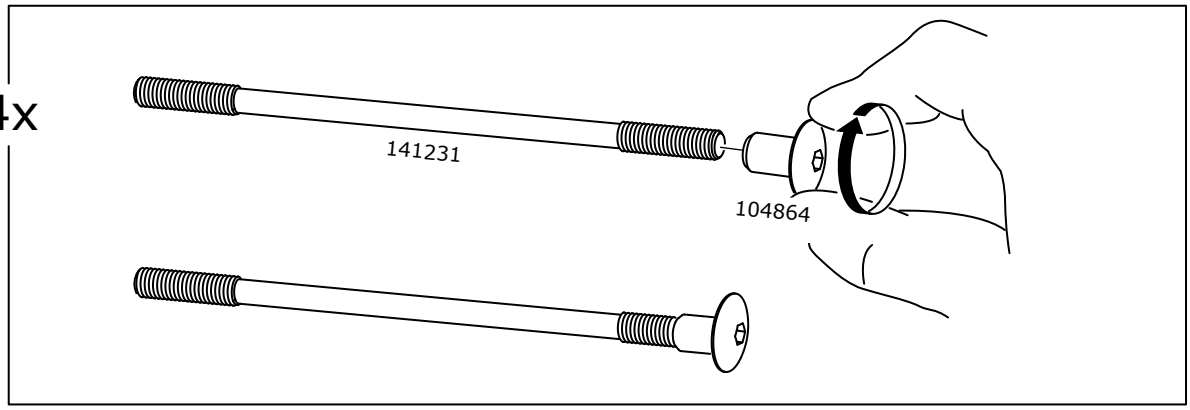

4

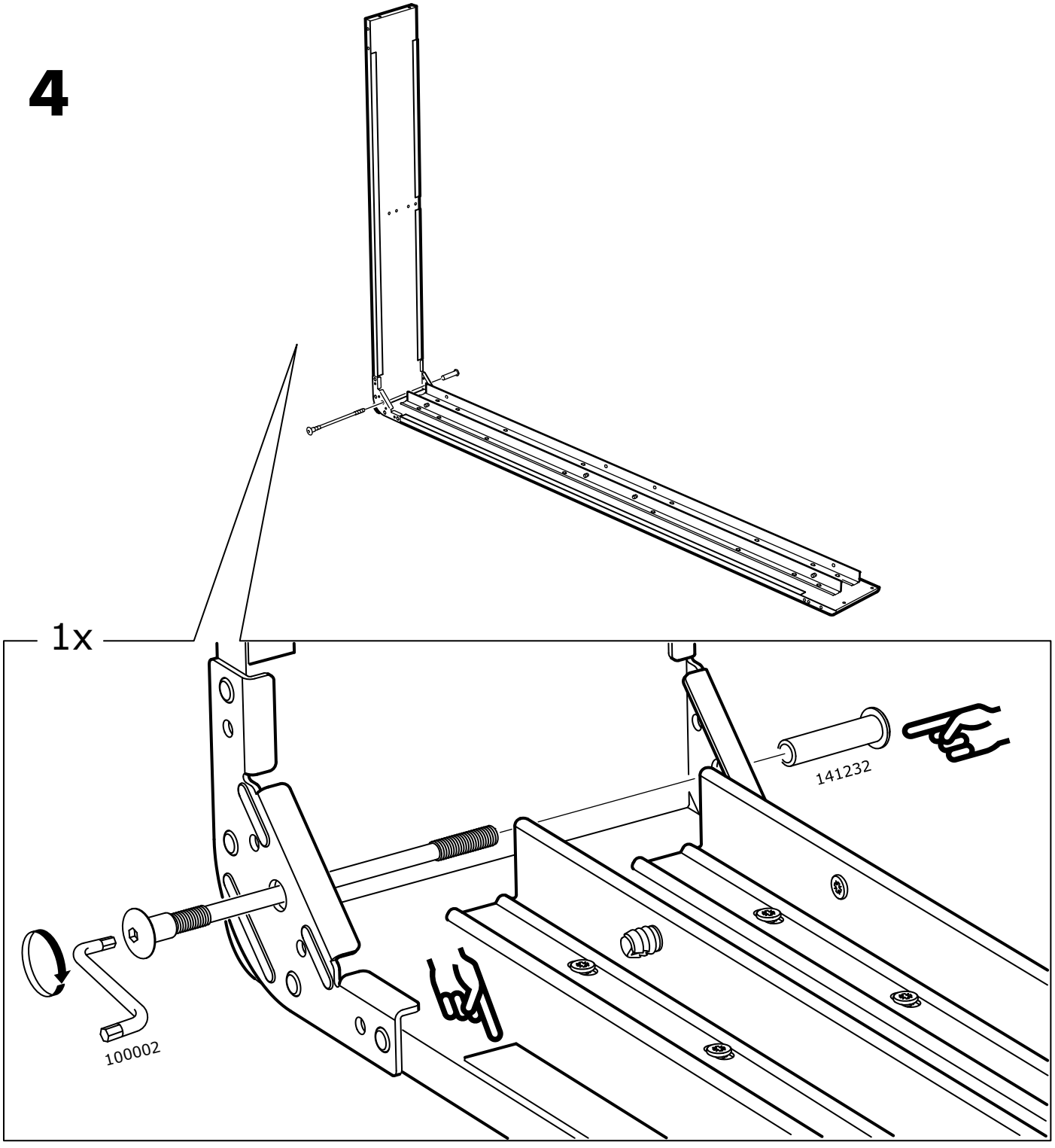

5

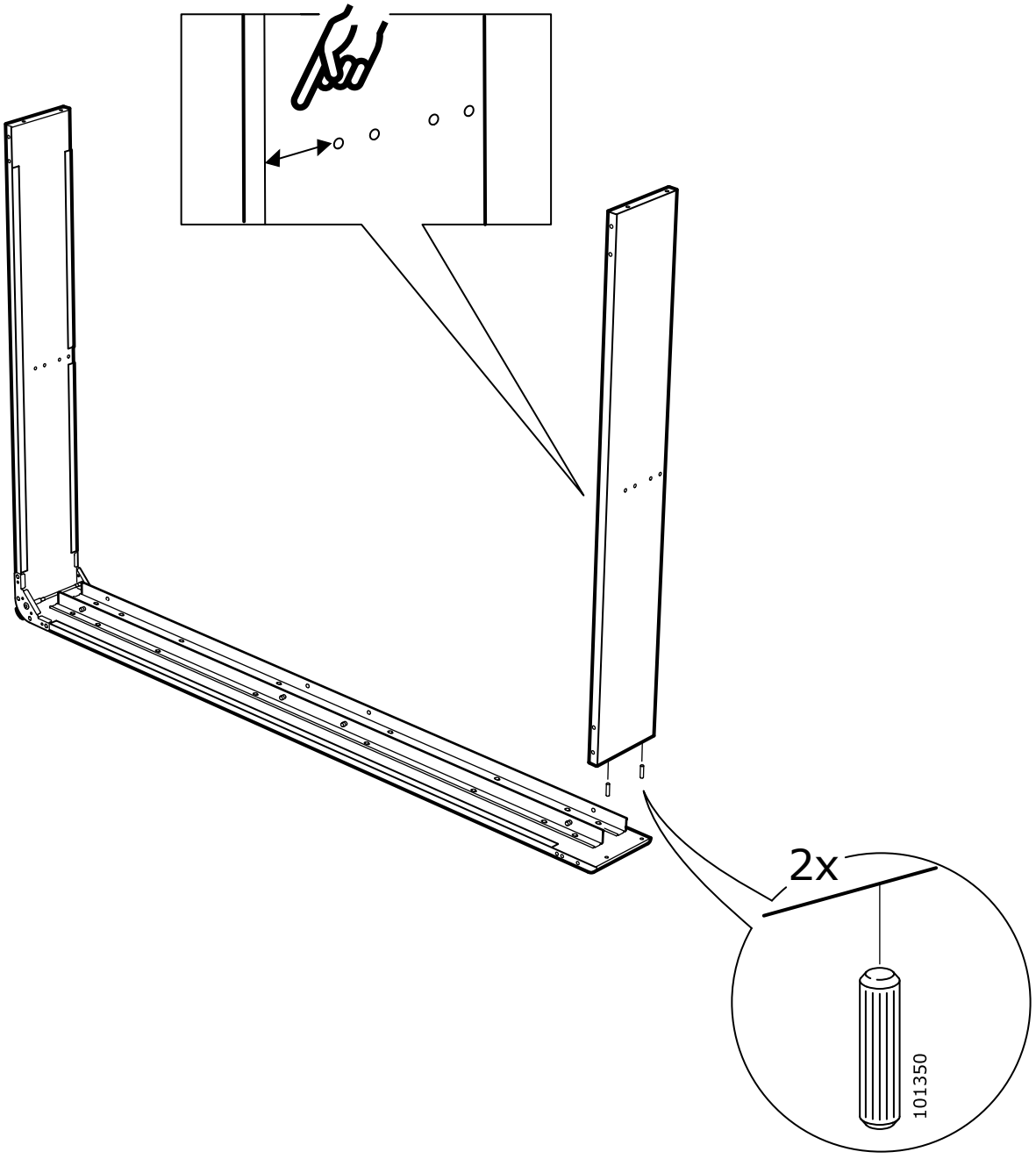

6

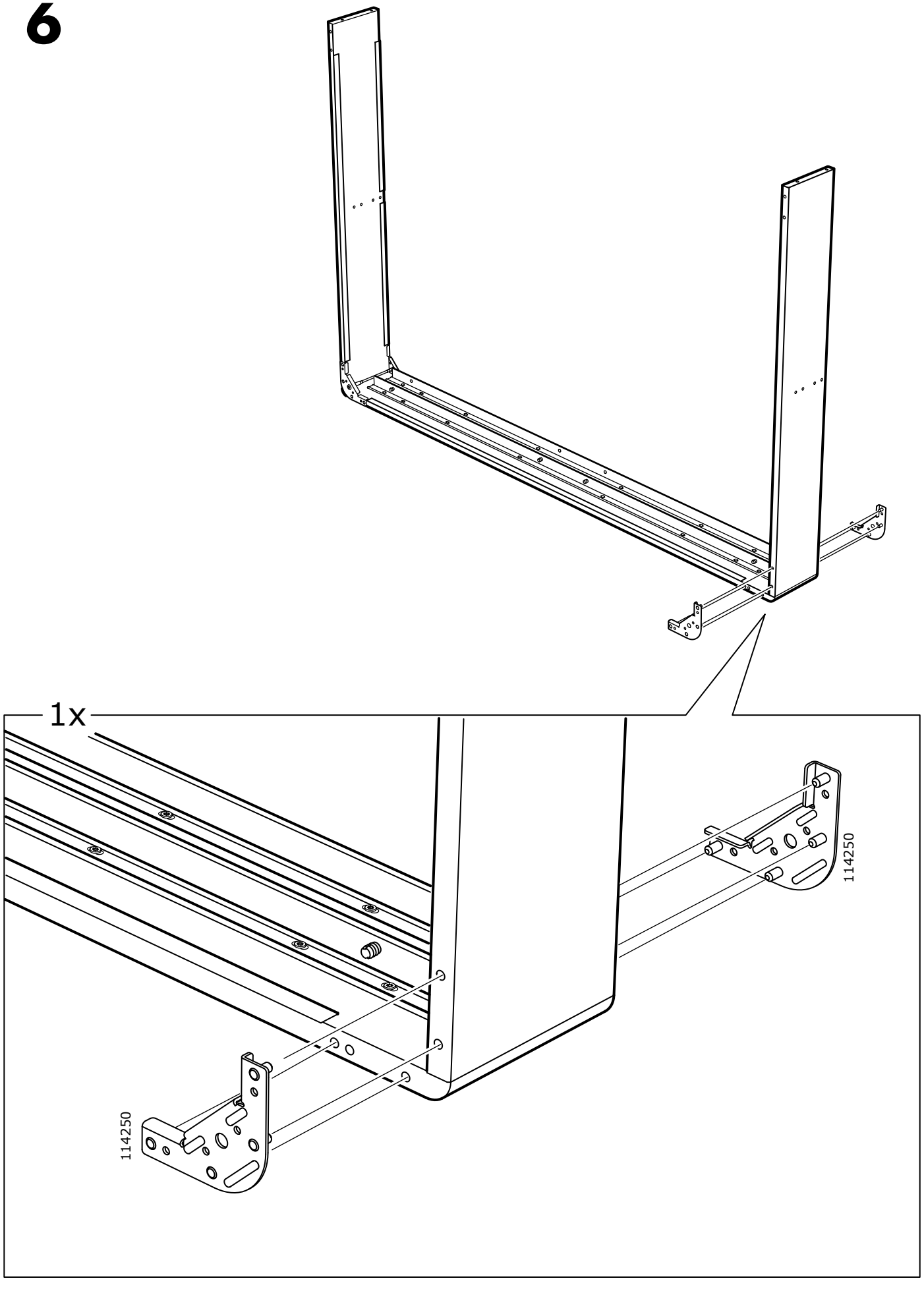

7

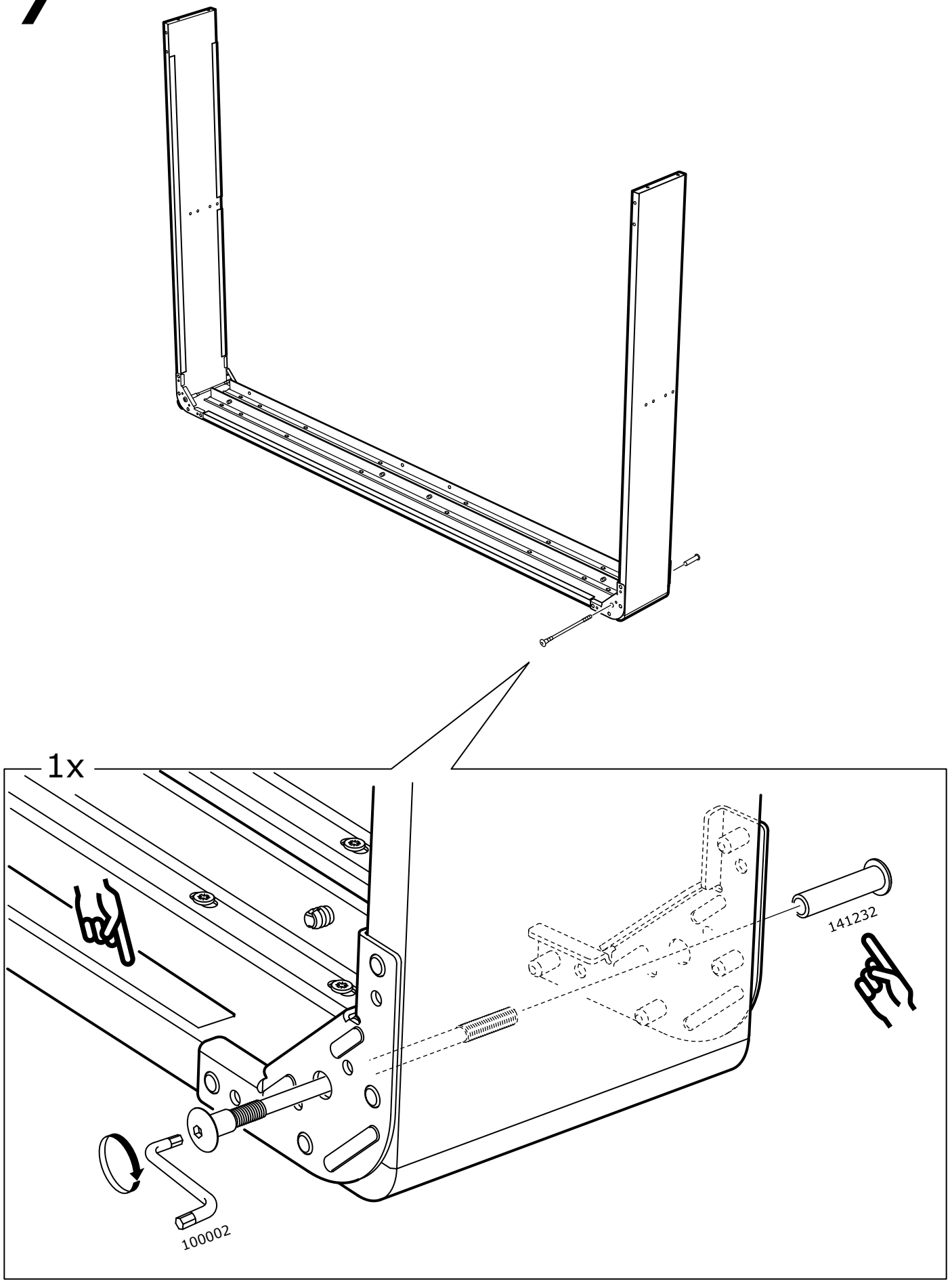

8

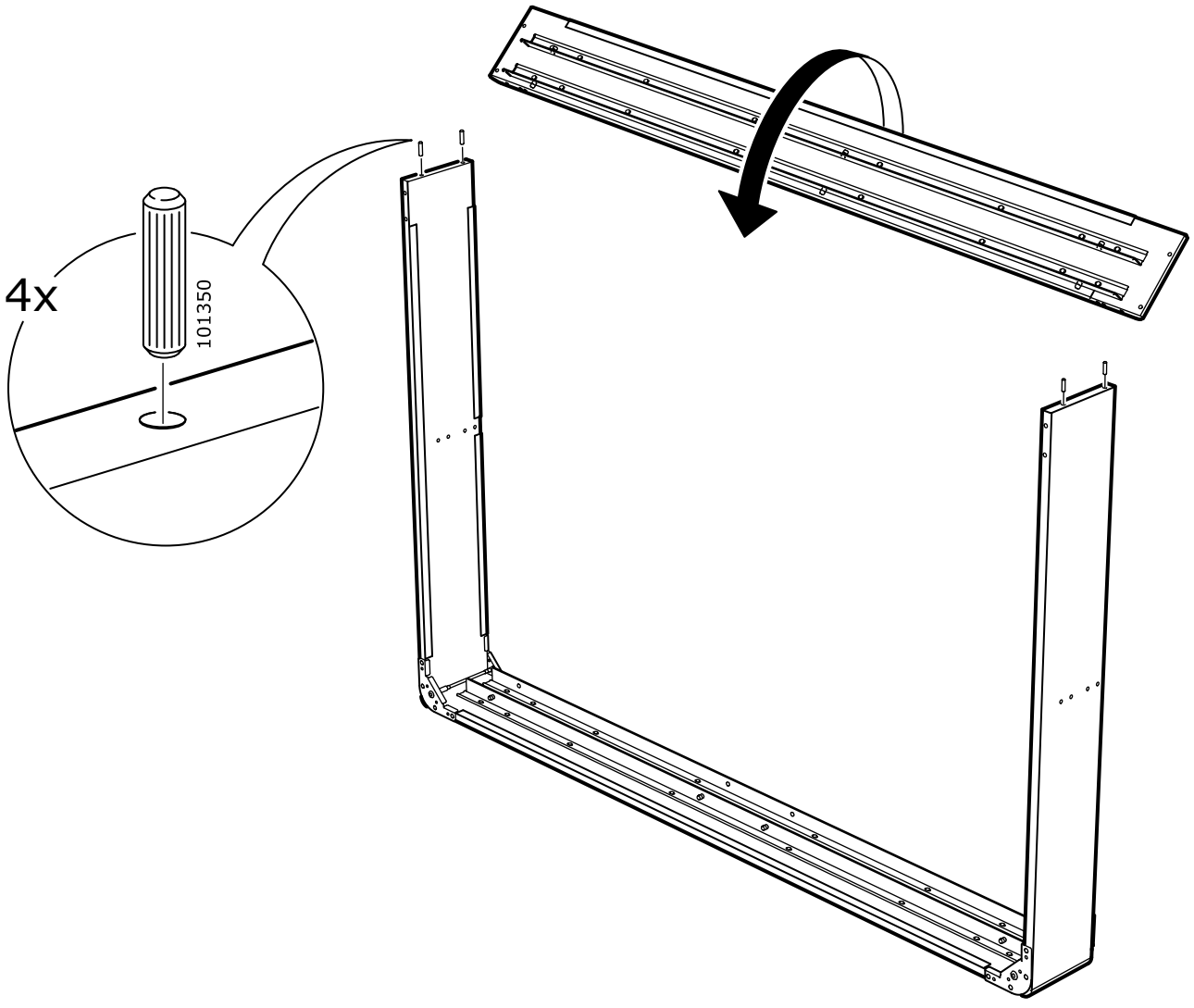

9

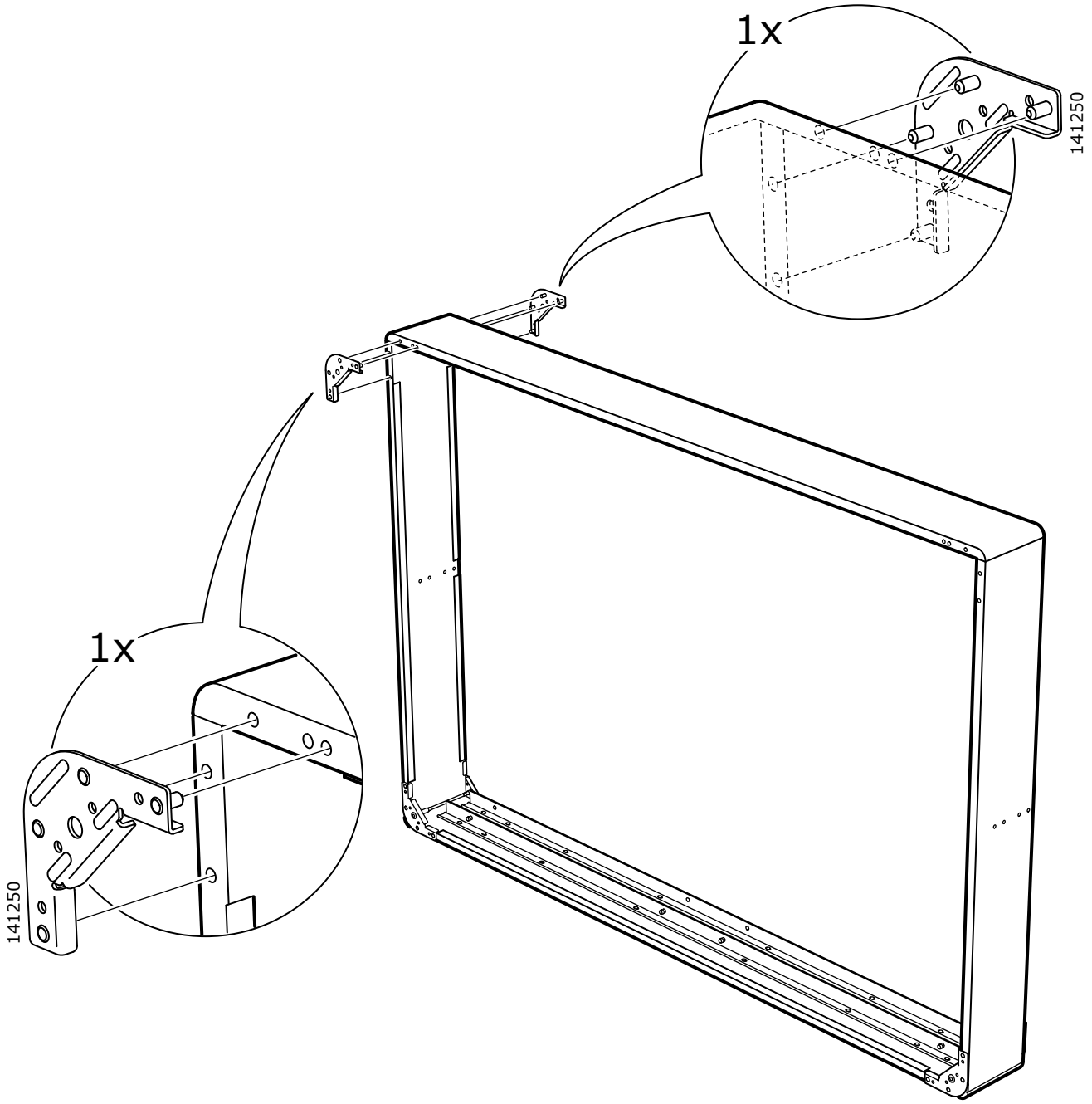

10

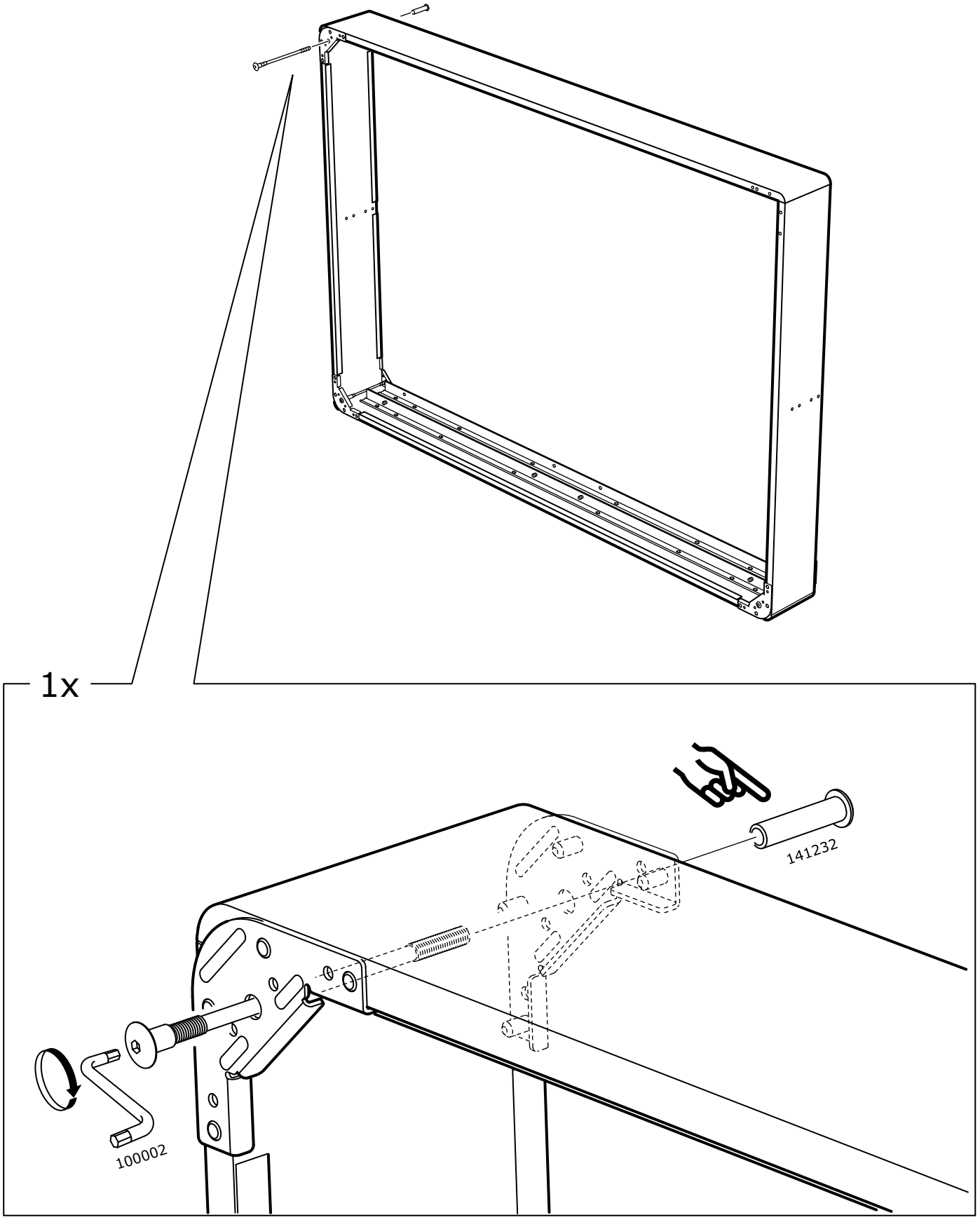

11

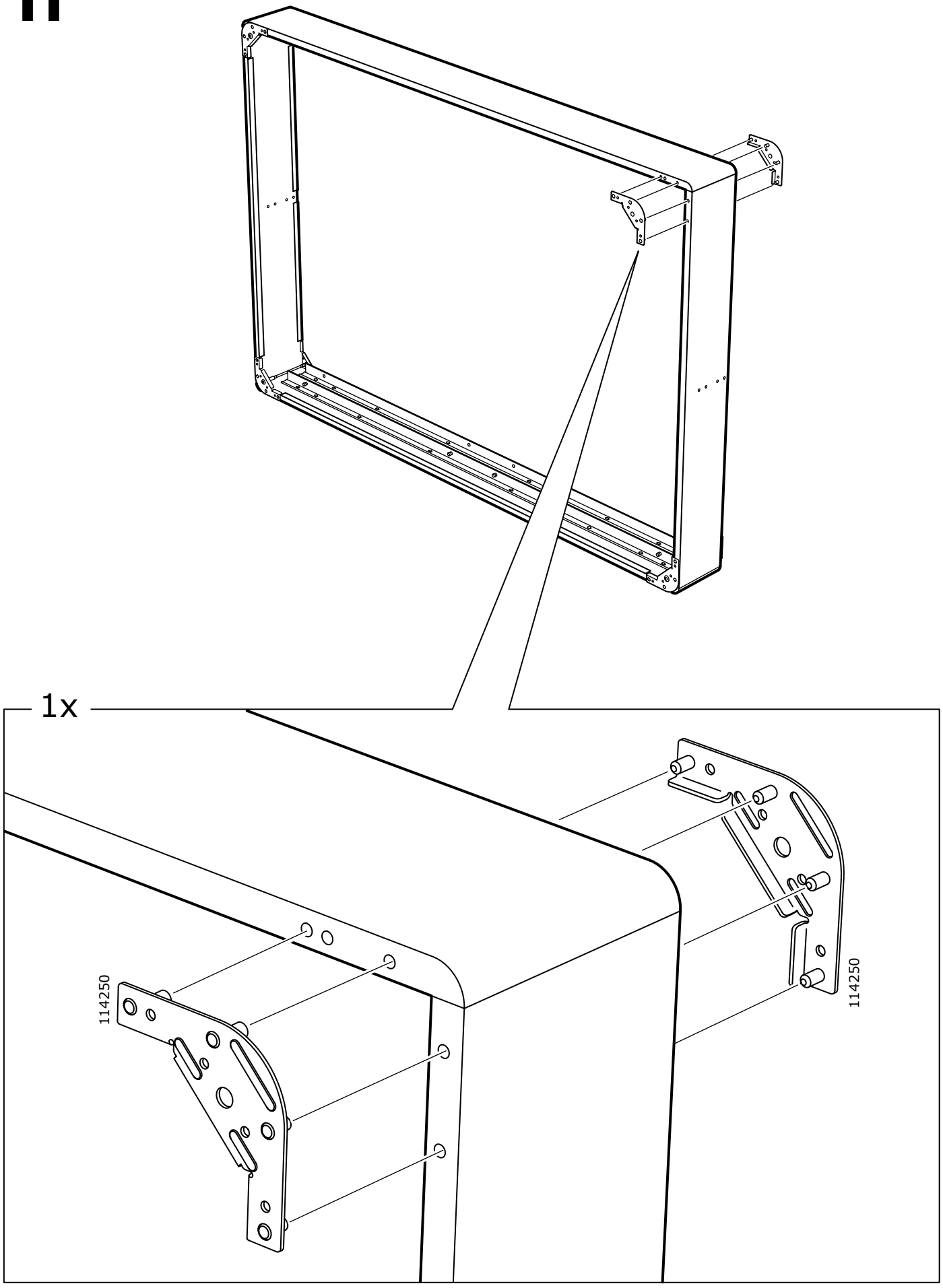

12

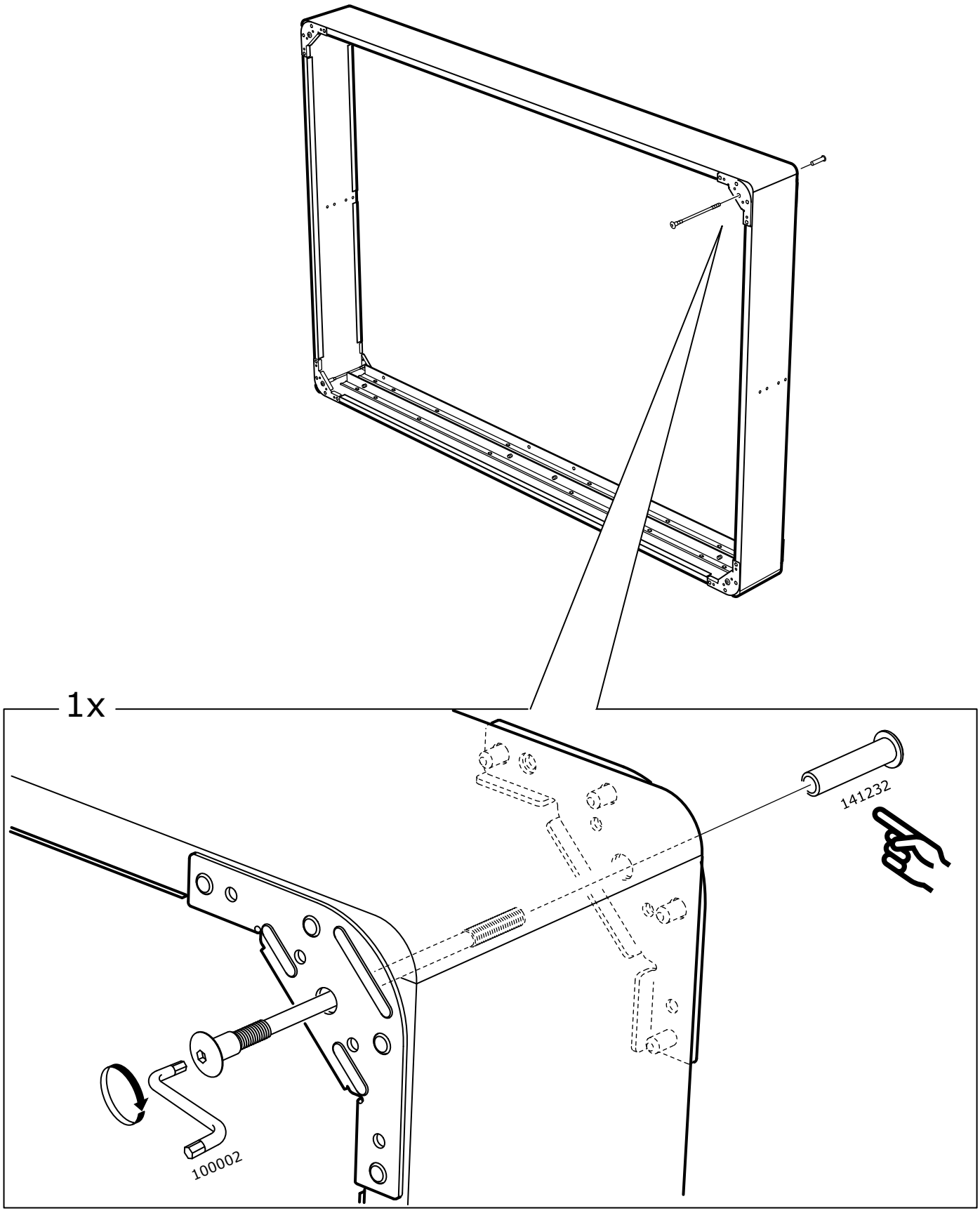

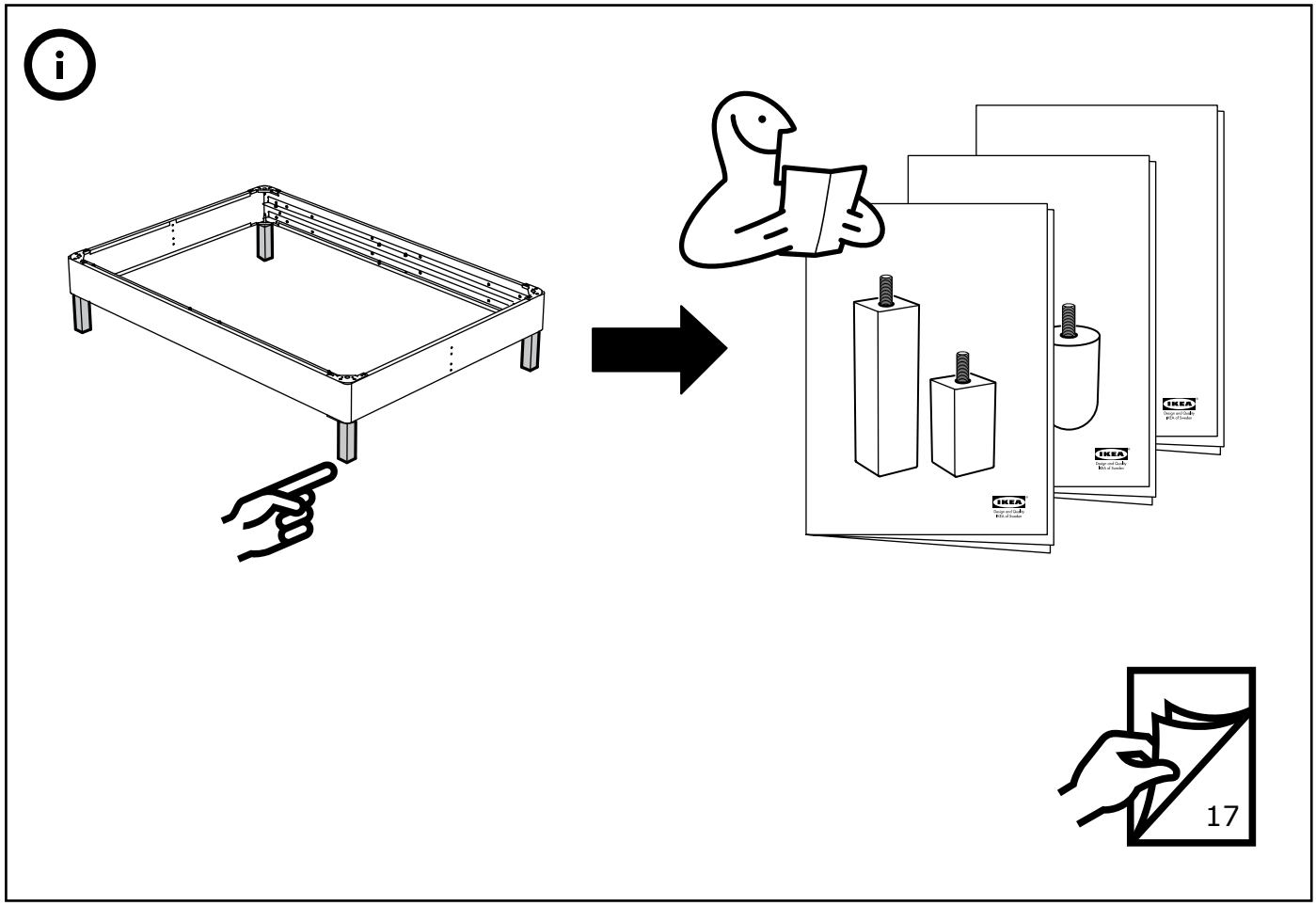
17

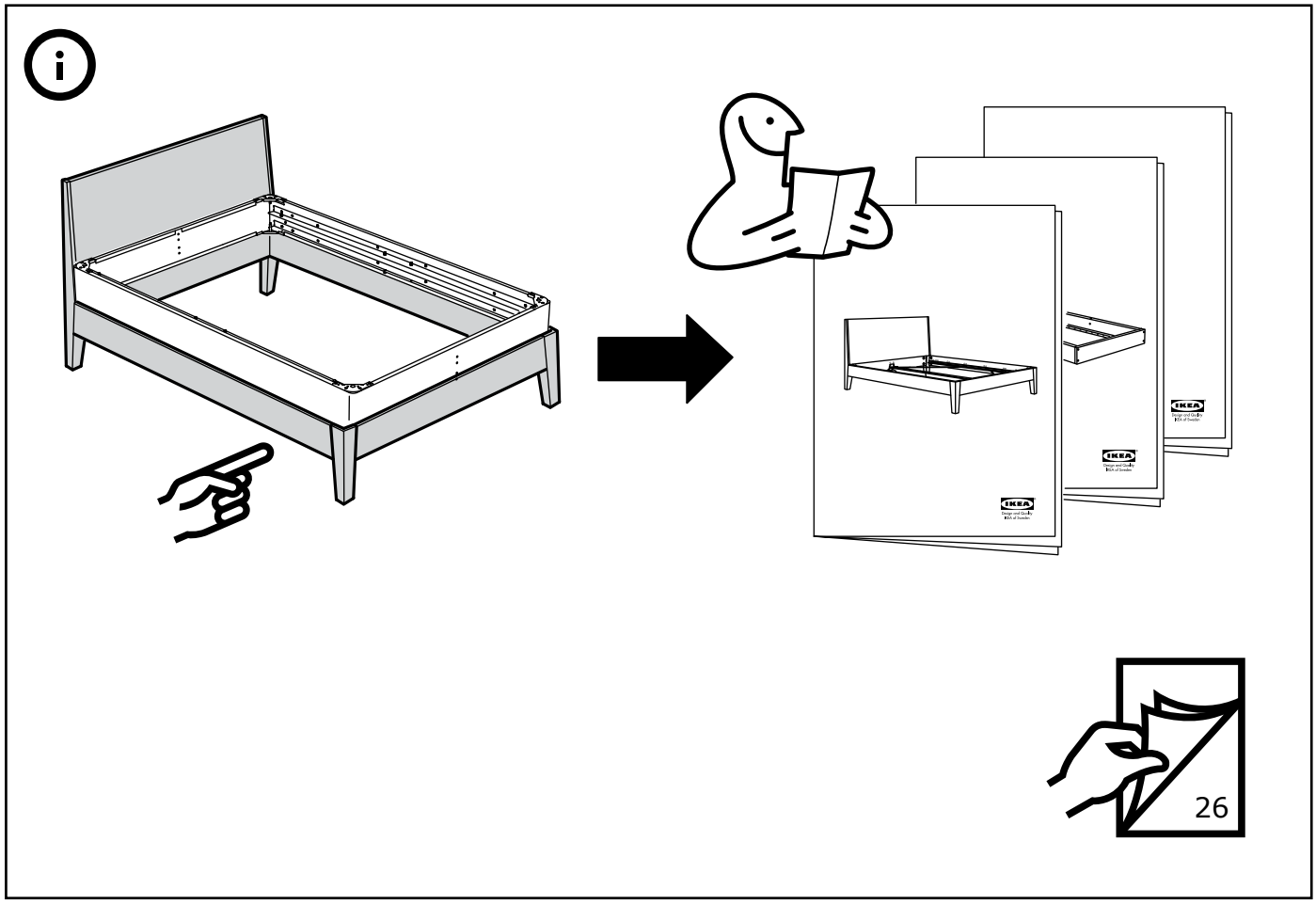
26

13

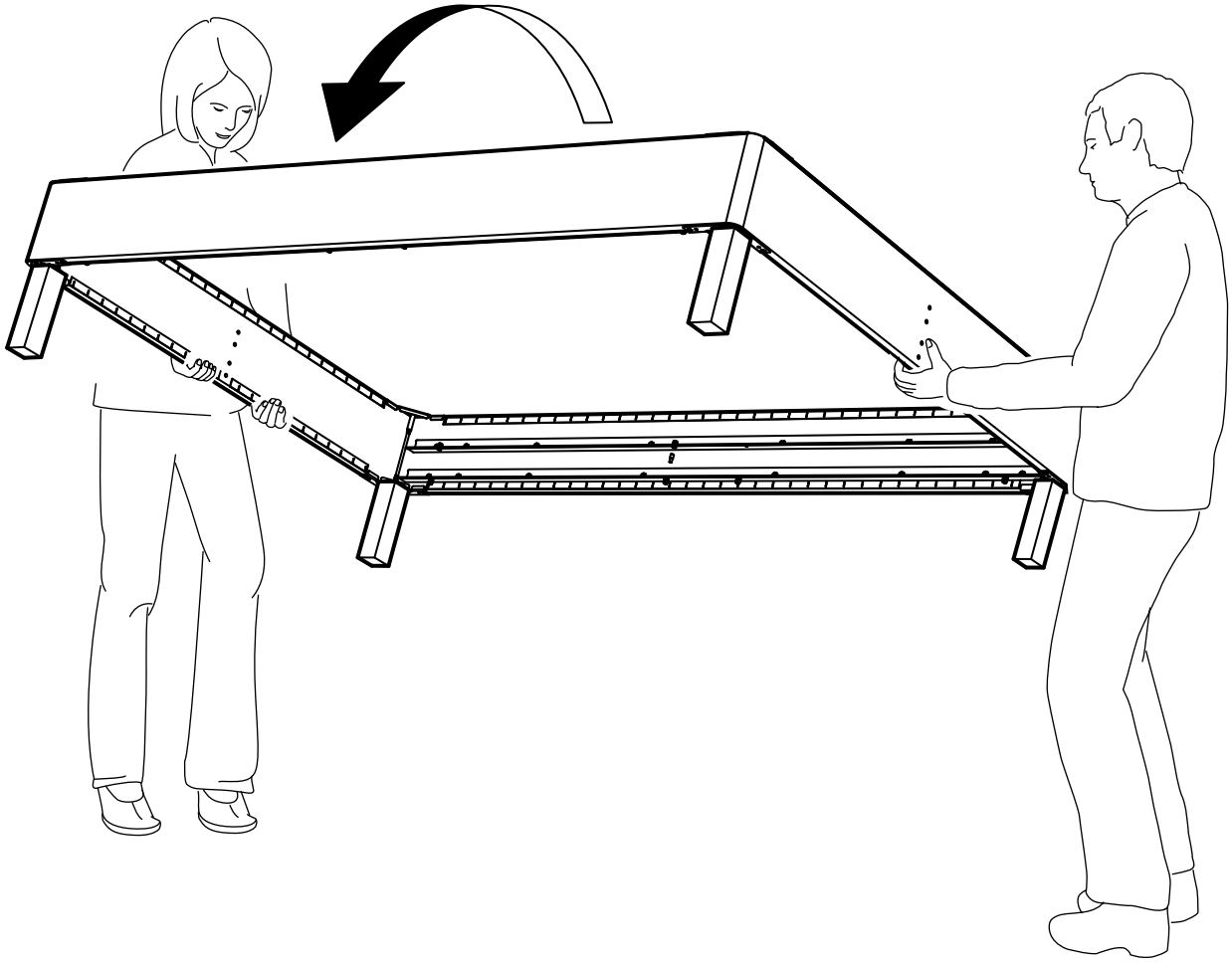

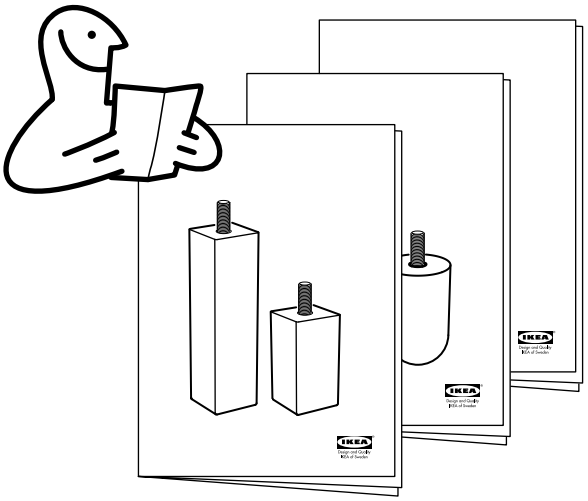

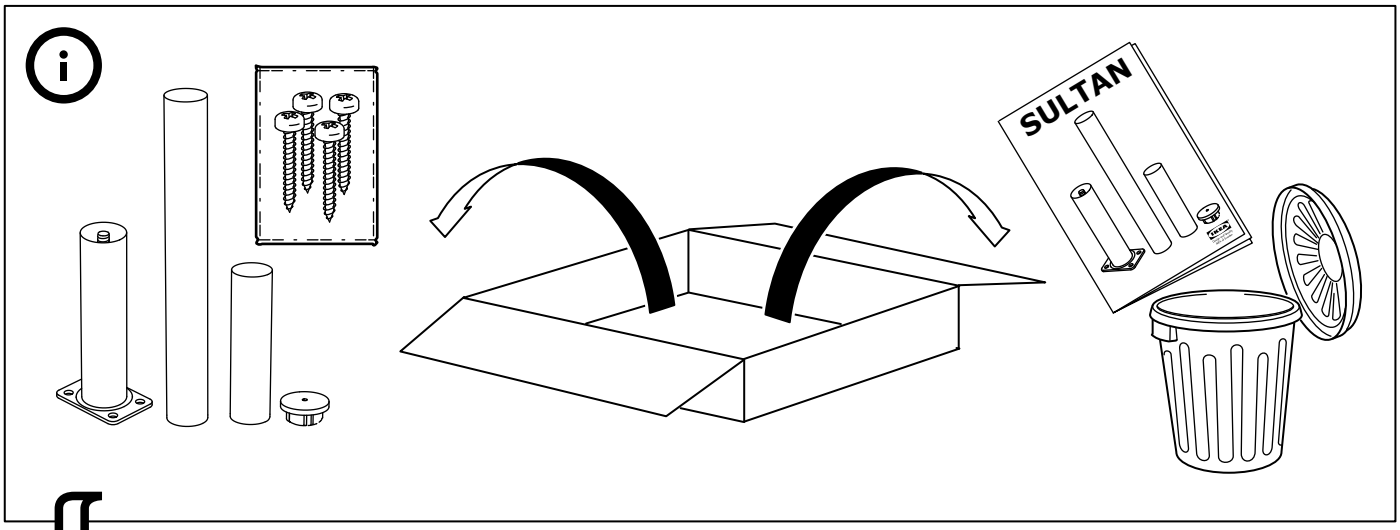

14

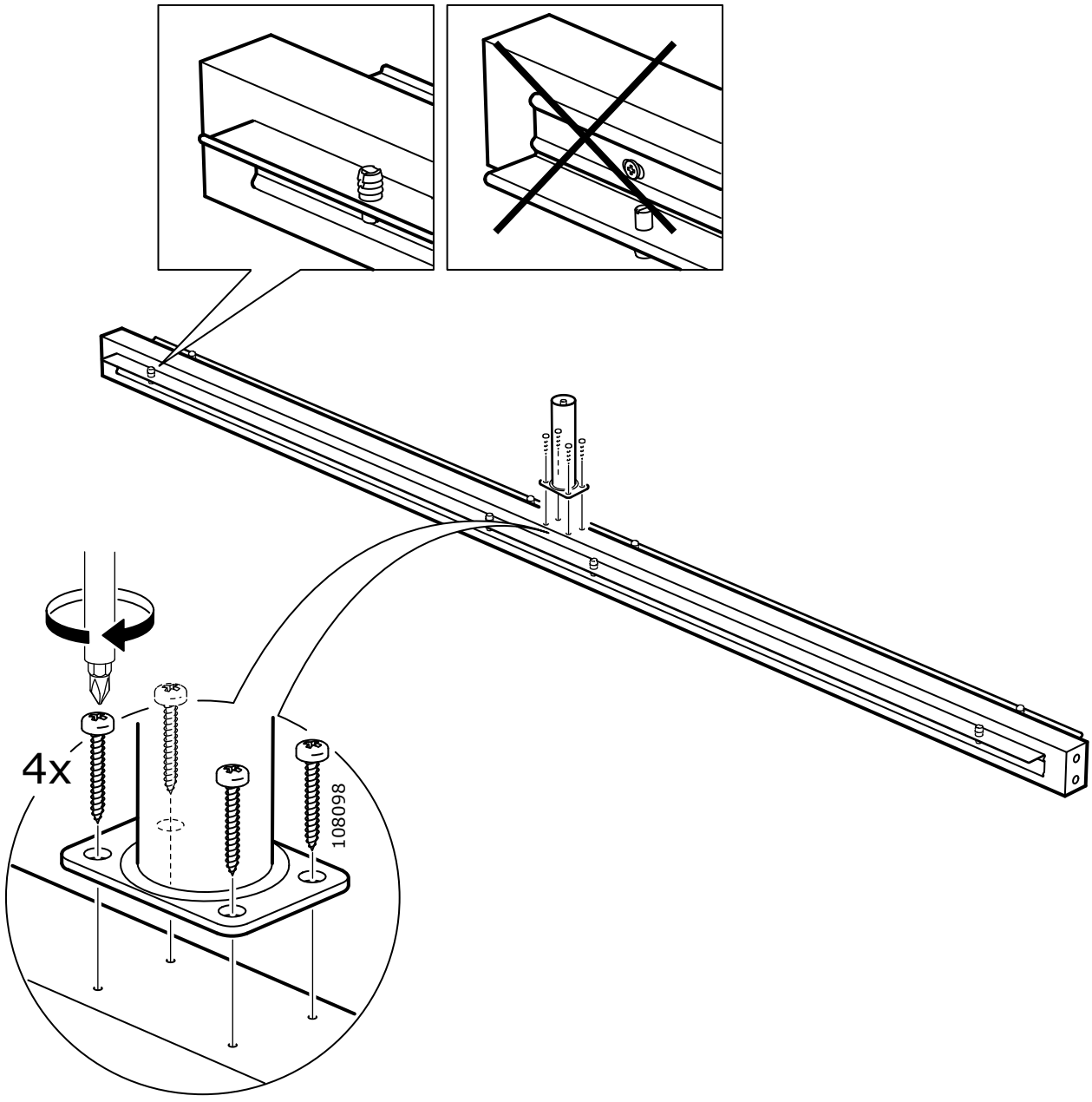

15

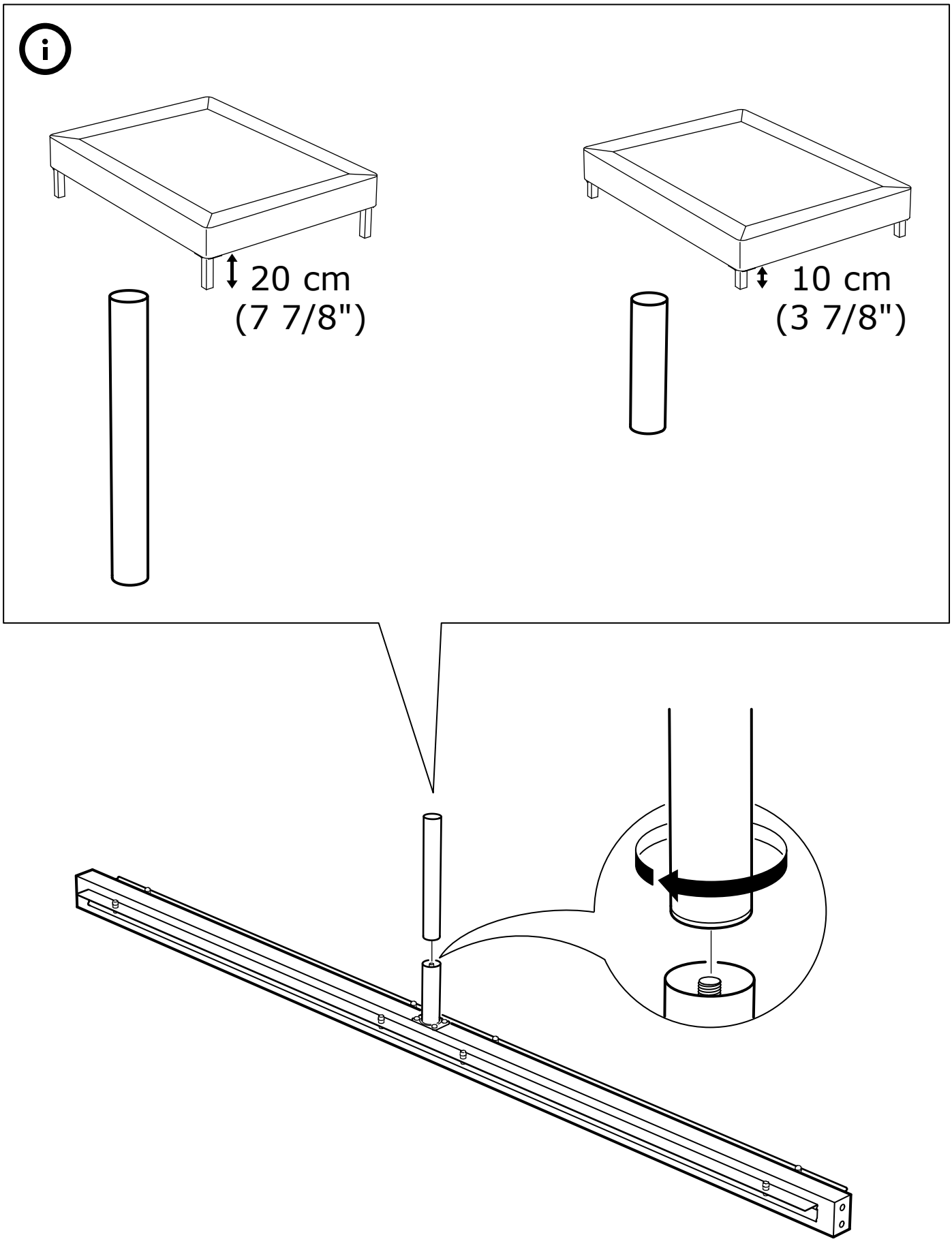

16

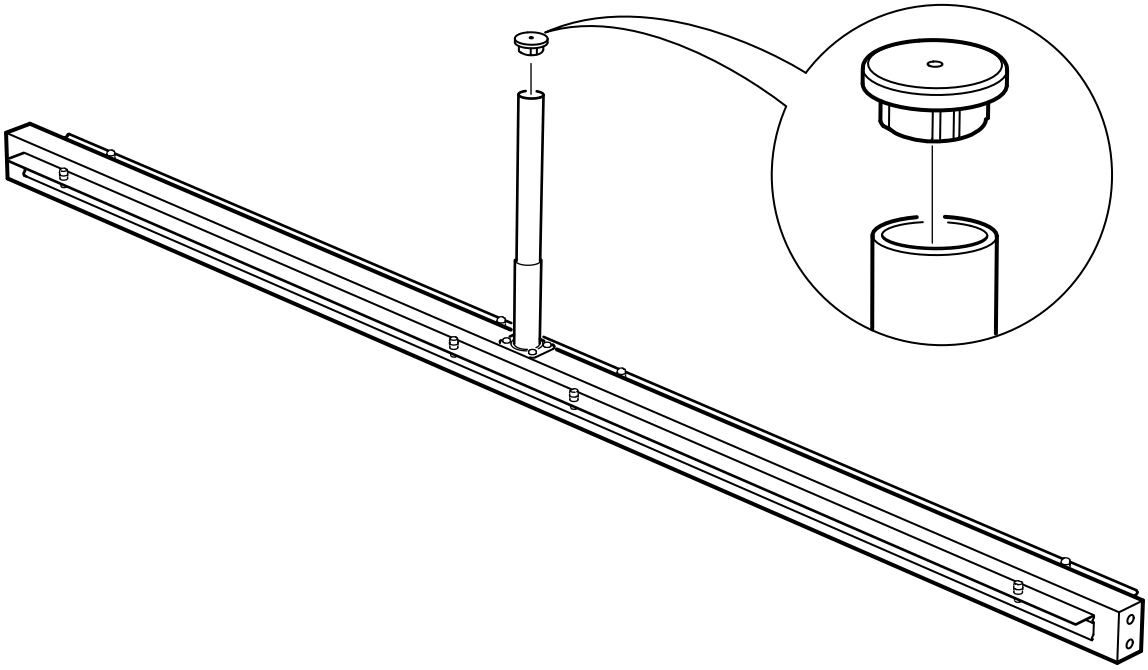

17

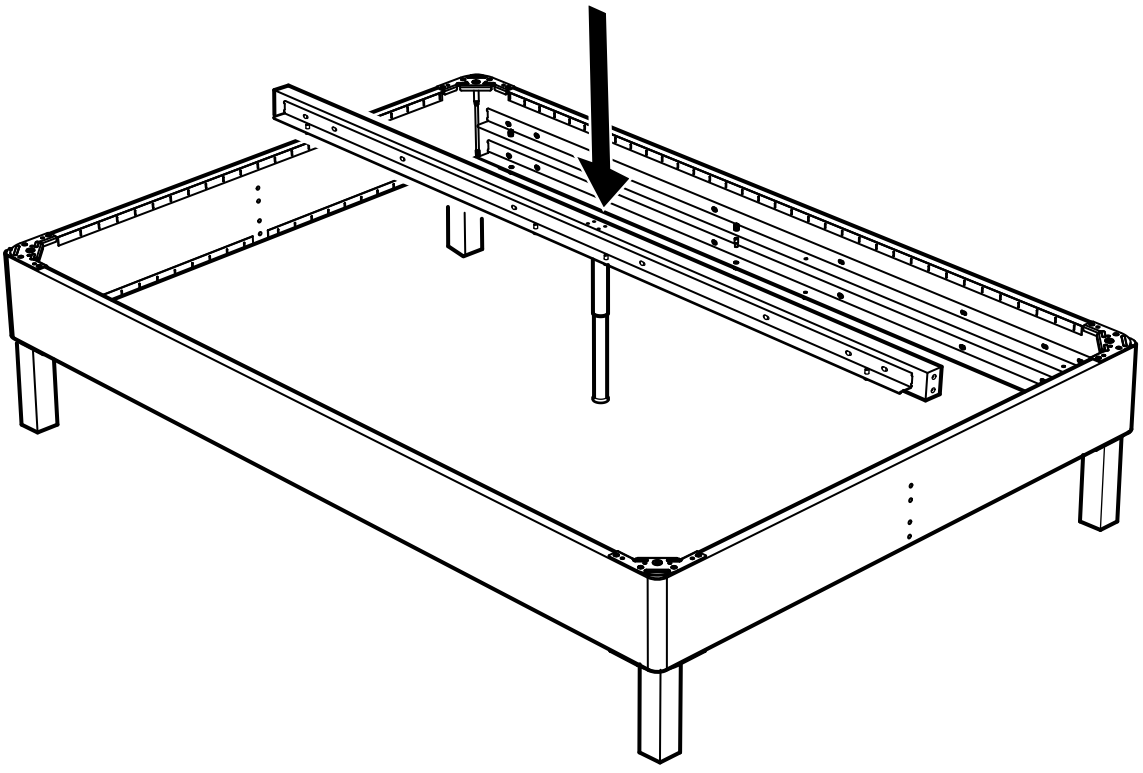

18

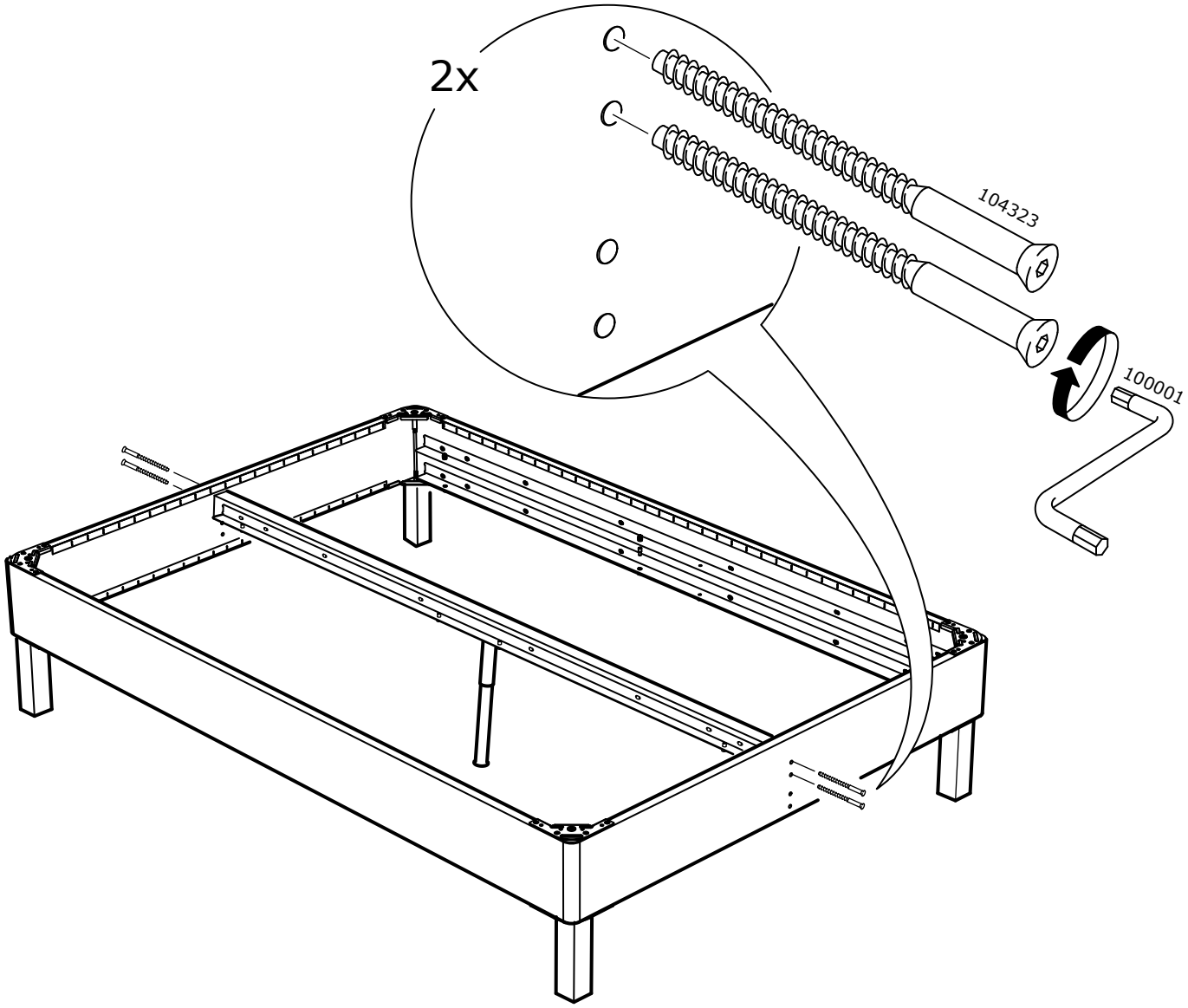

19

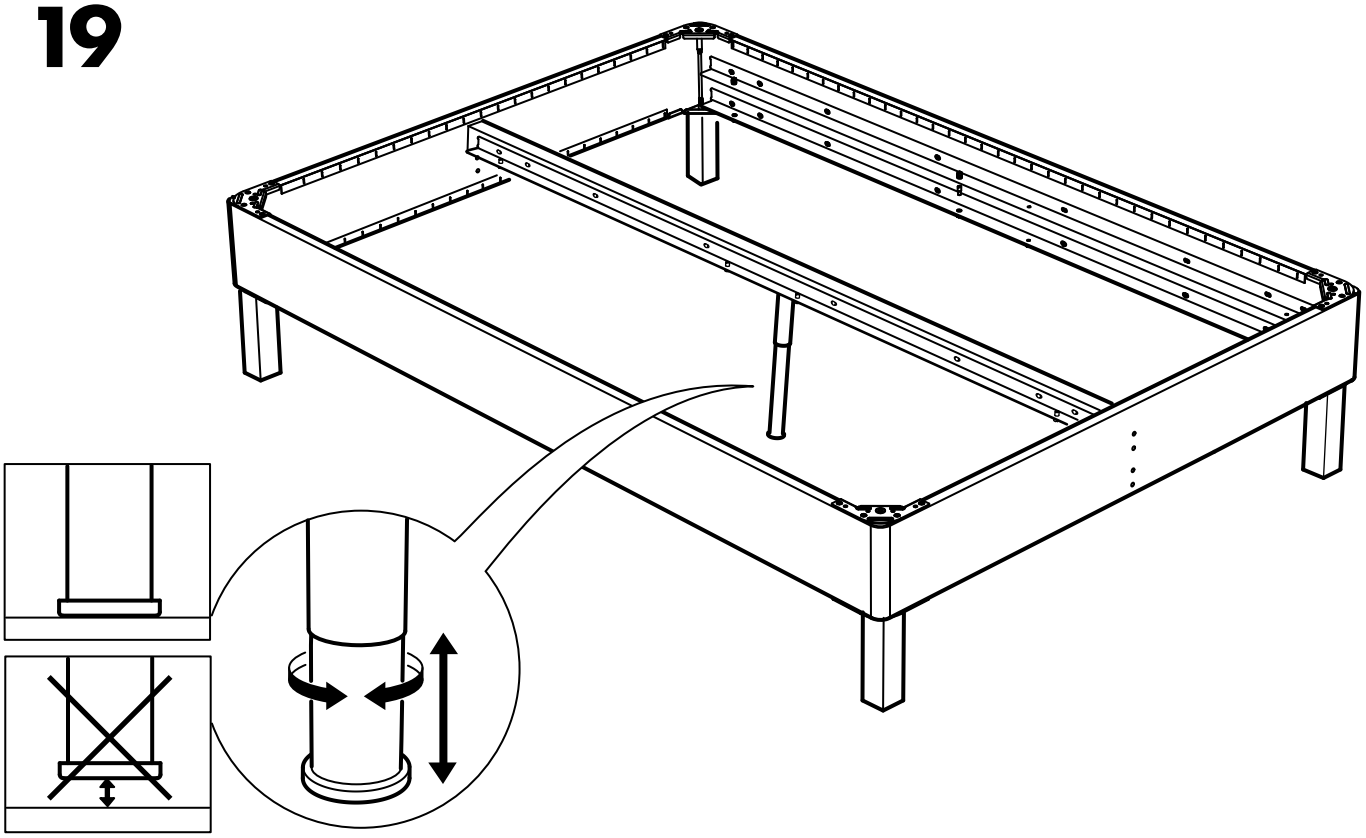

20

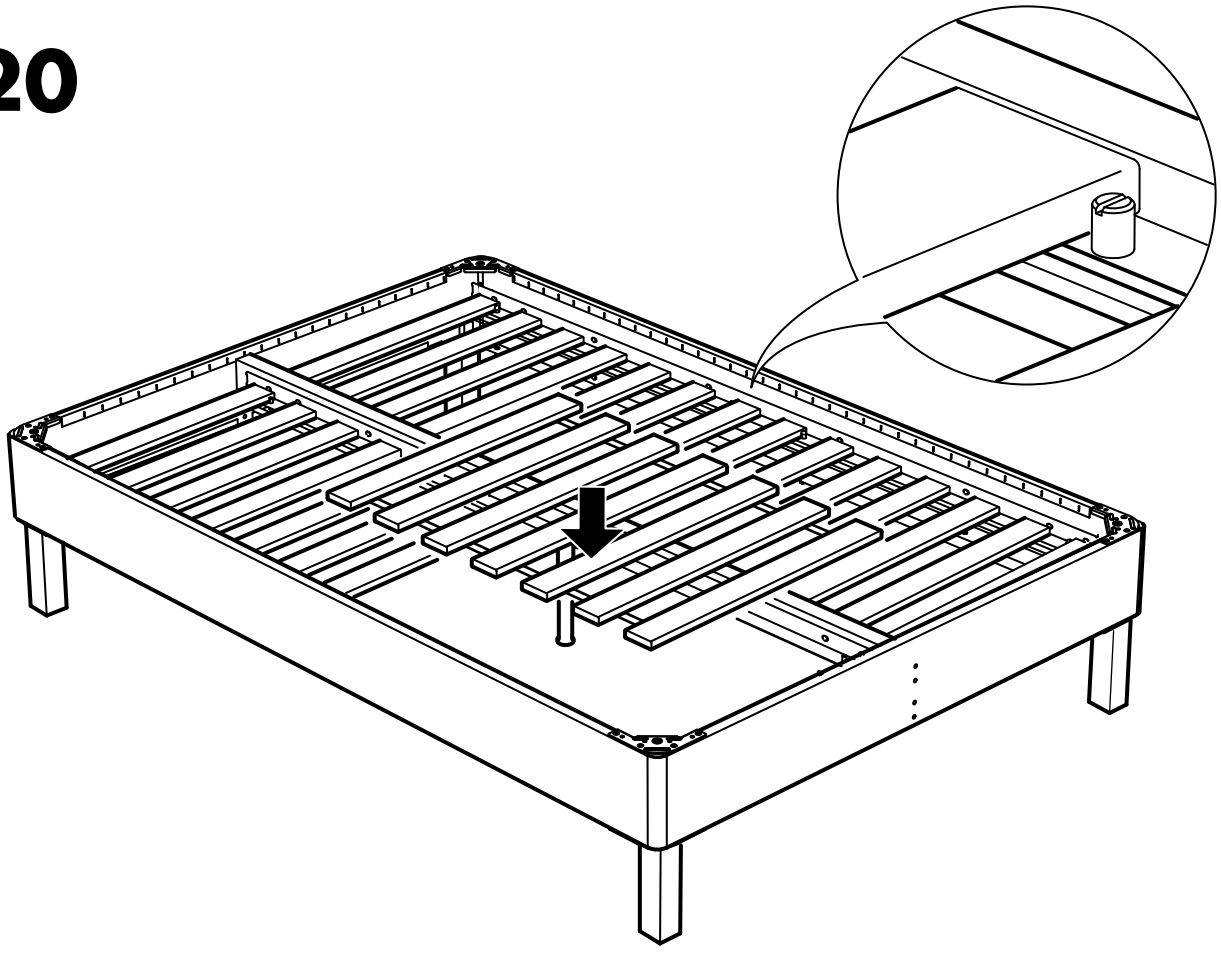

21

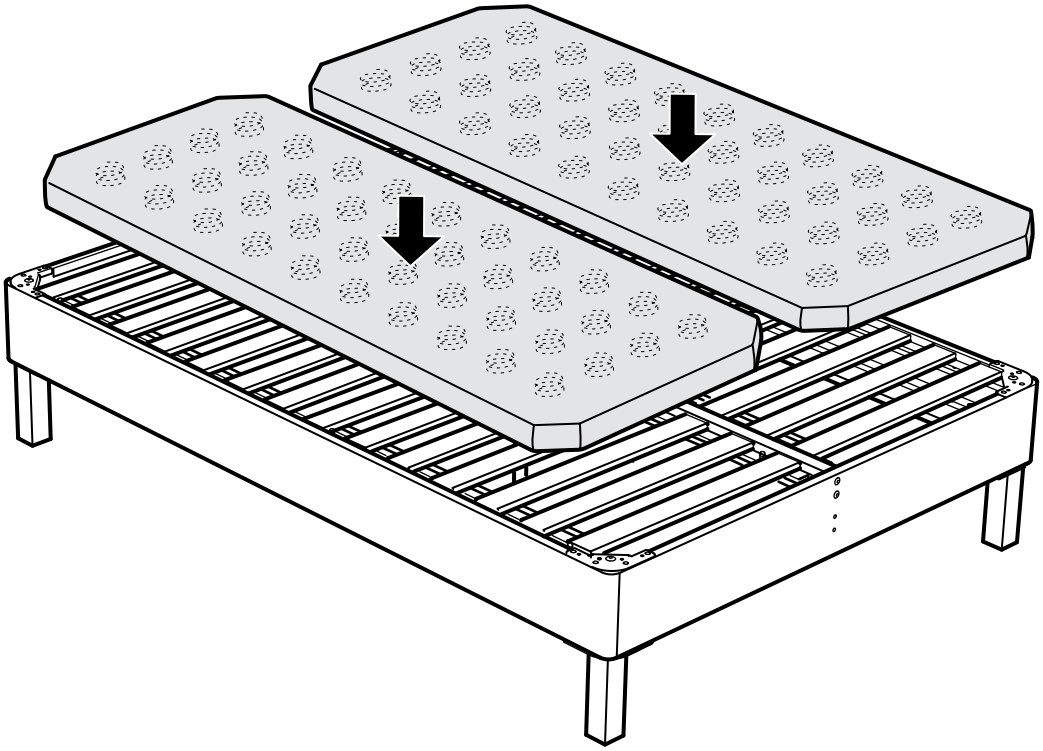

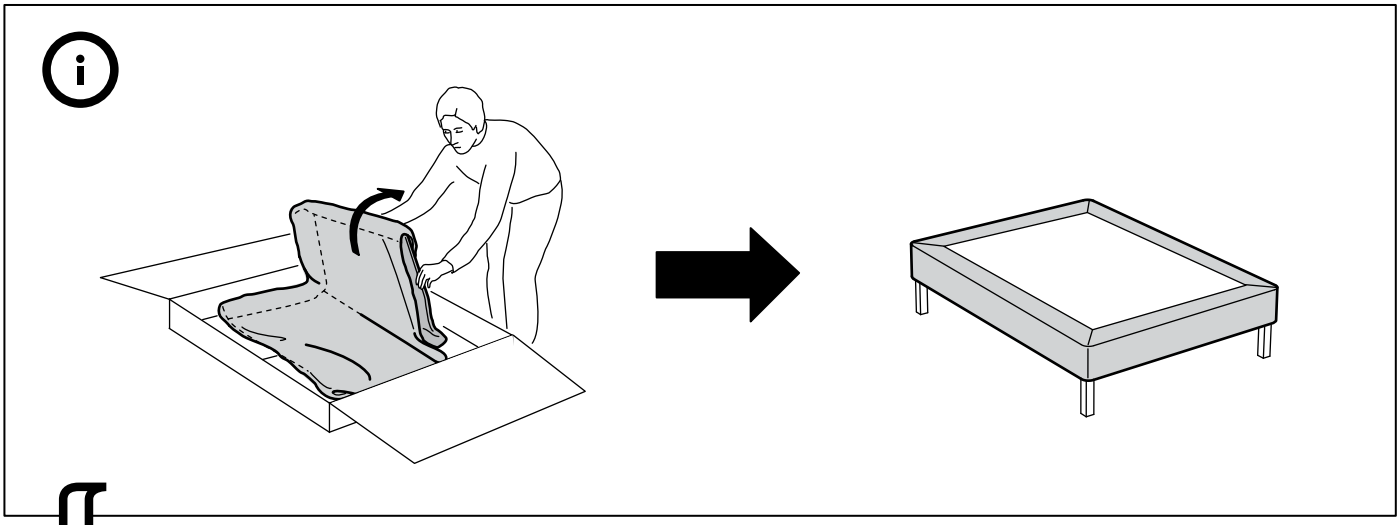

22

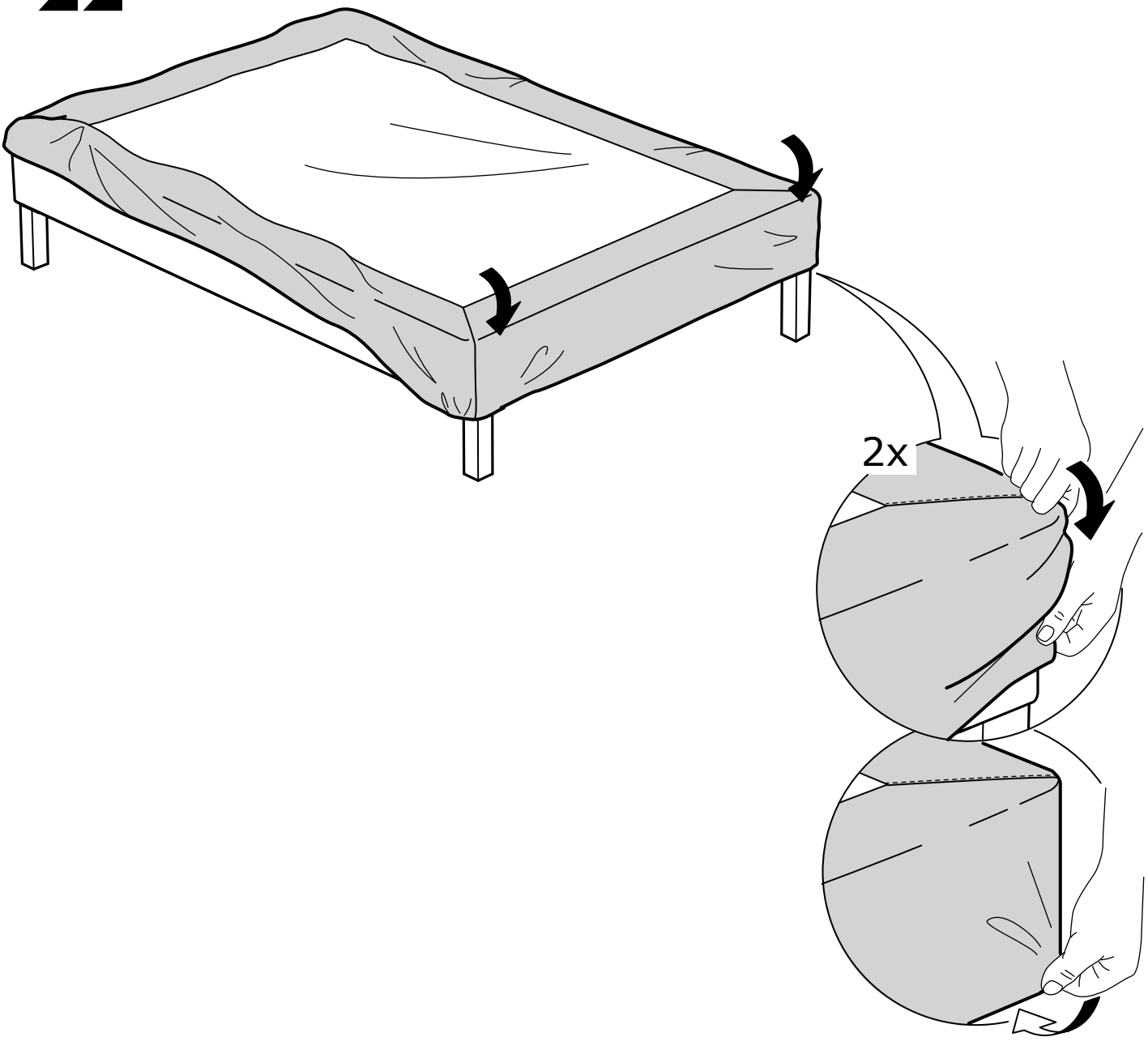

23

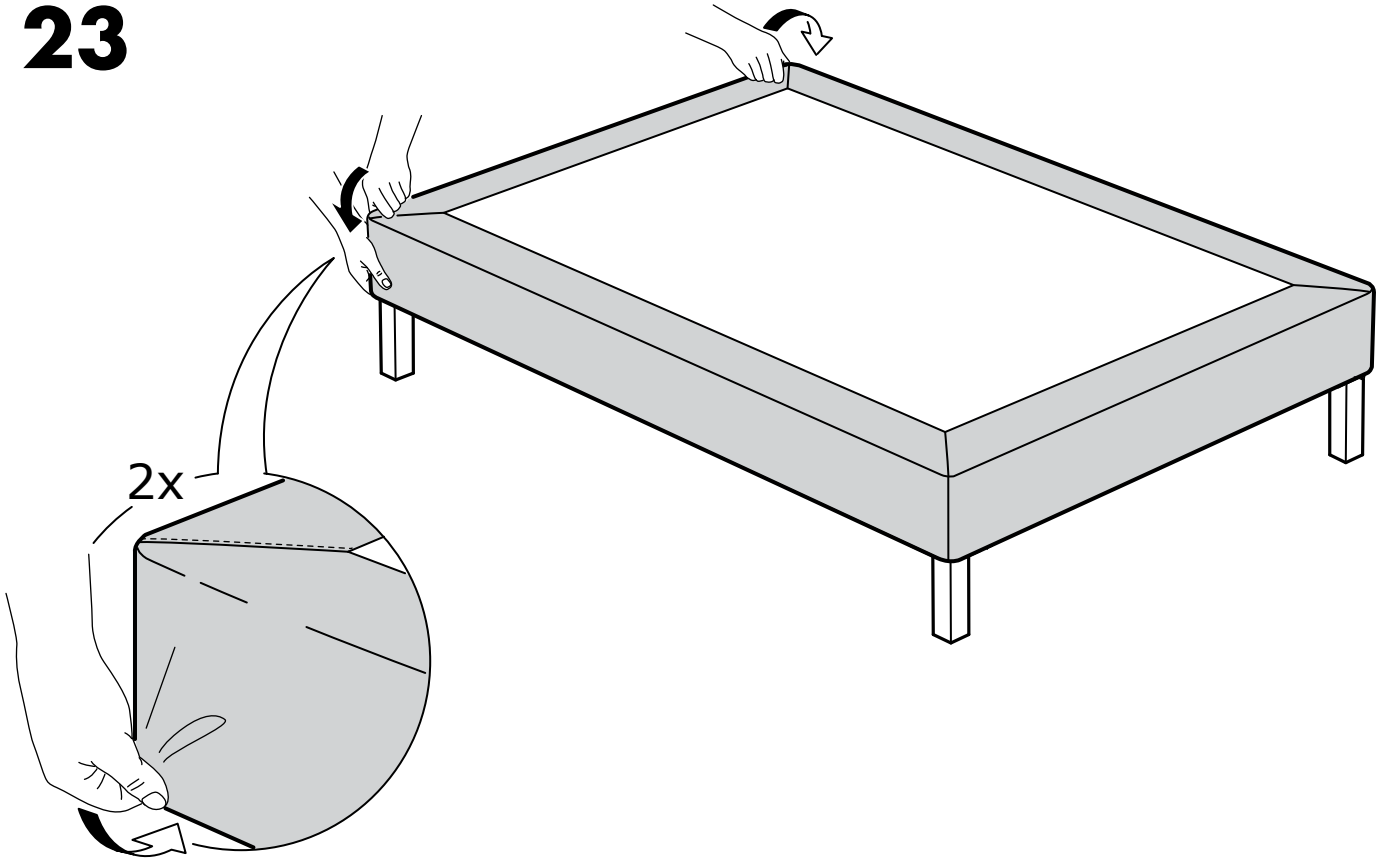

24

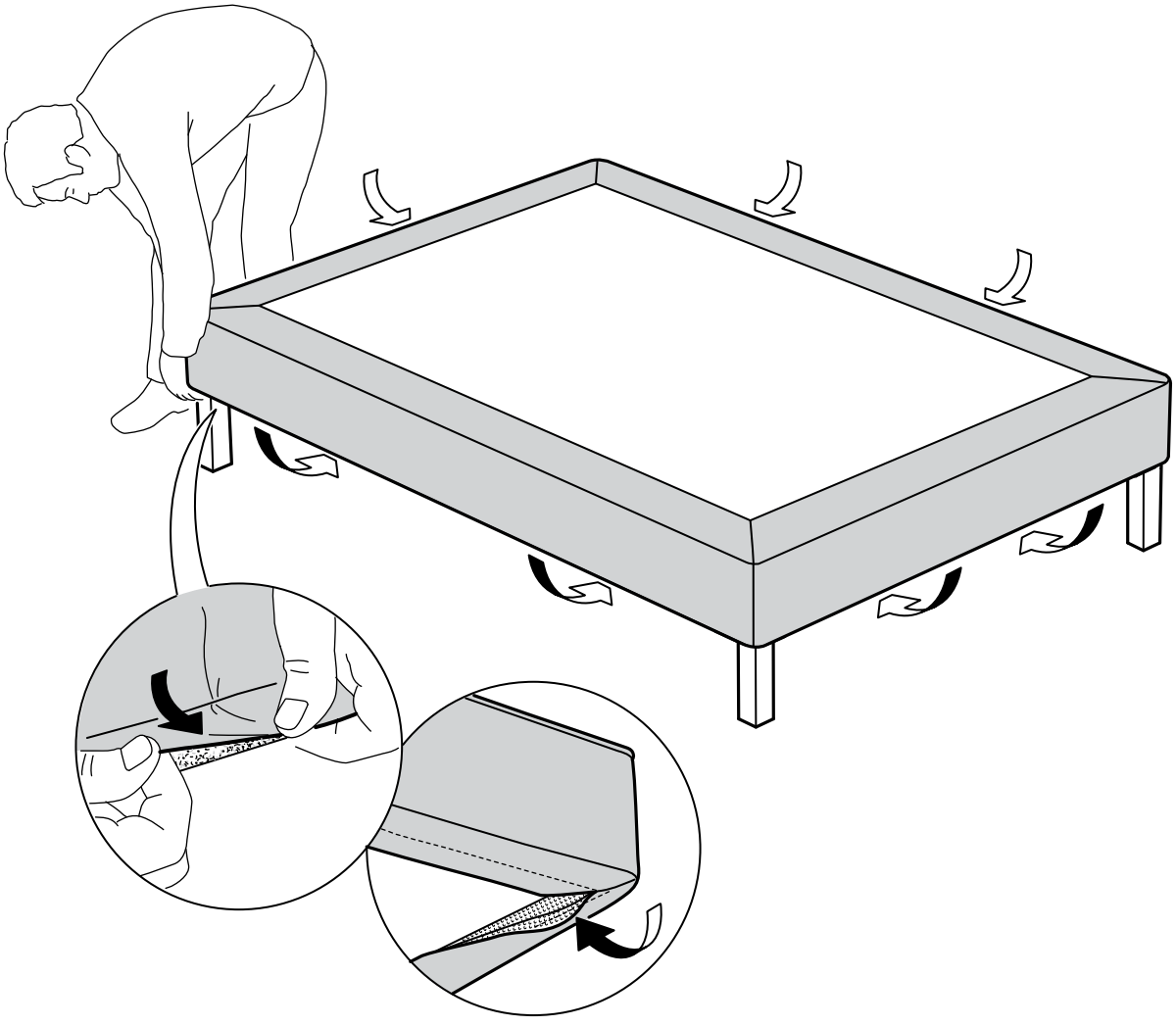

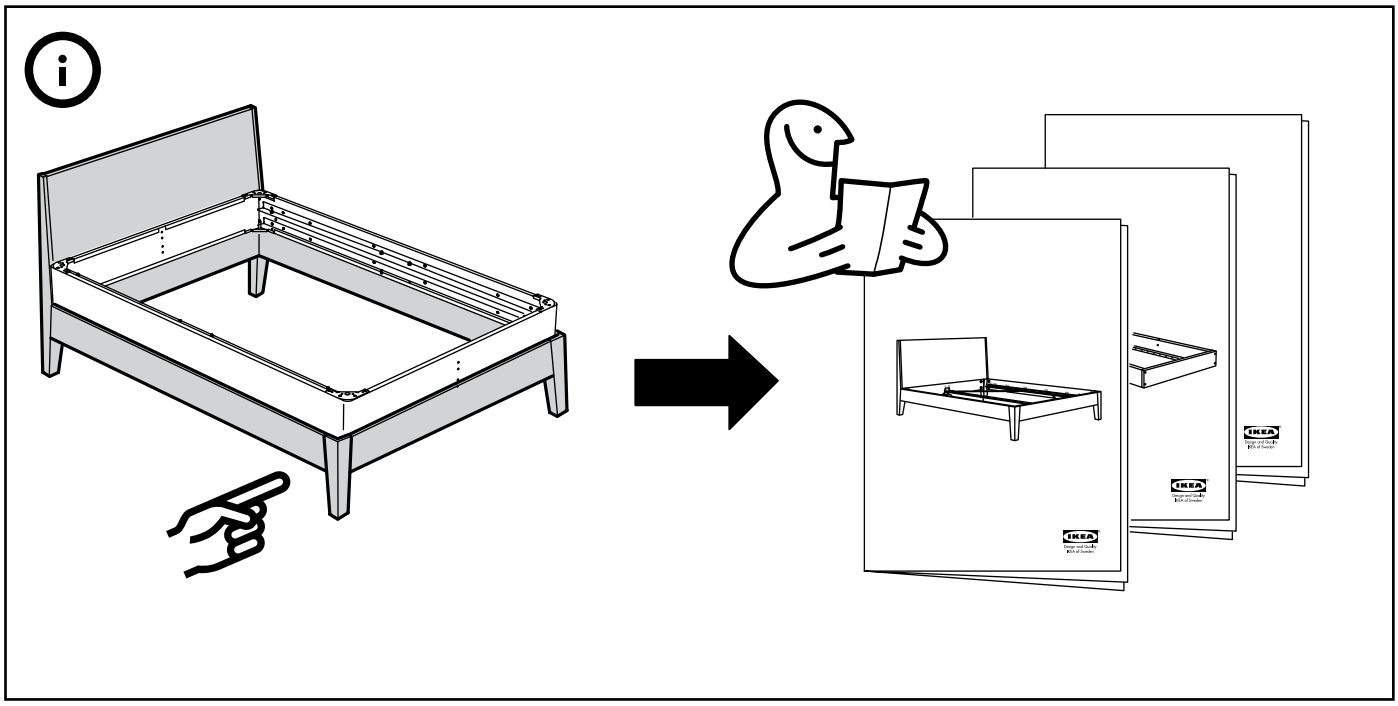

13

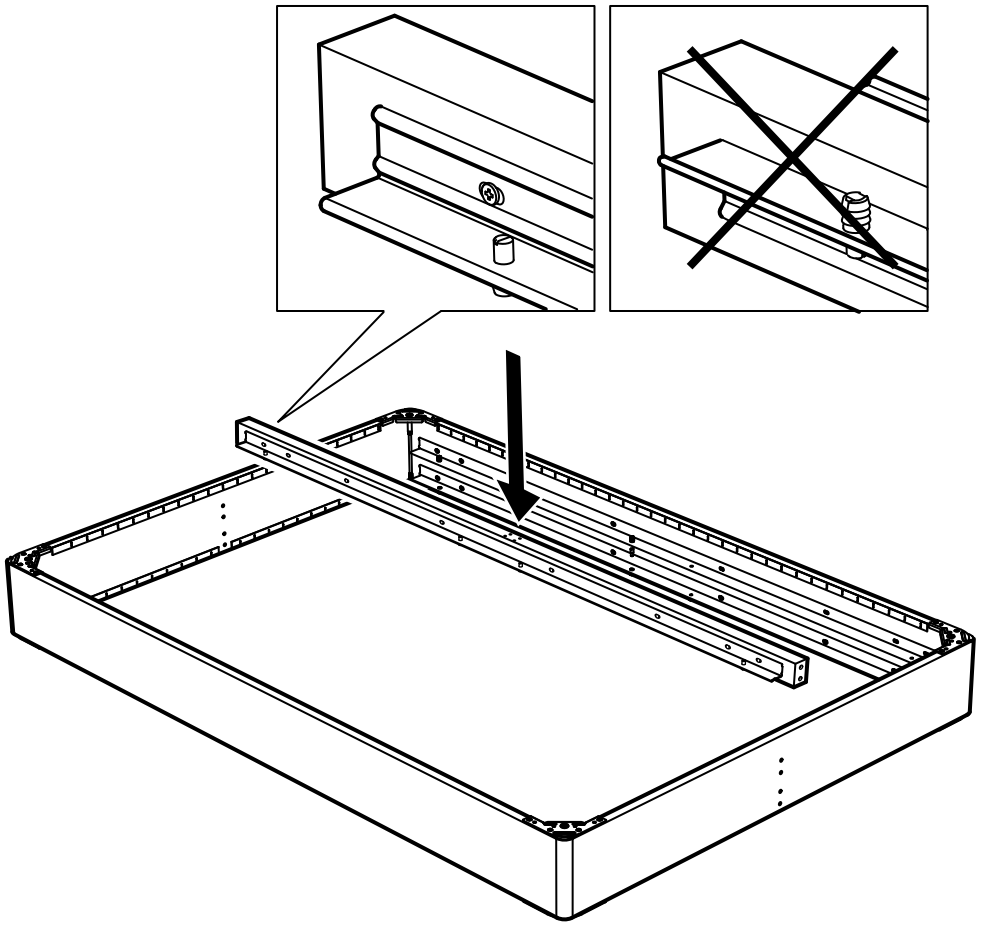

14

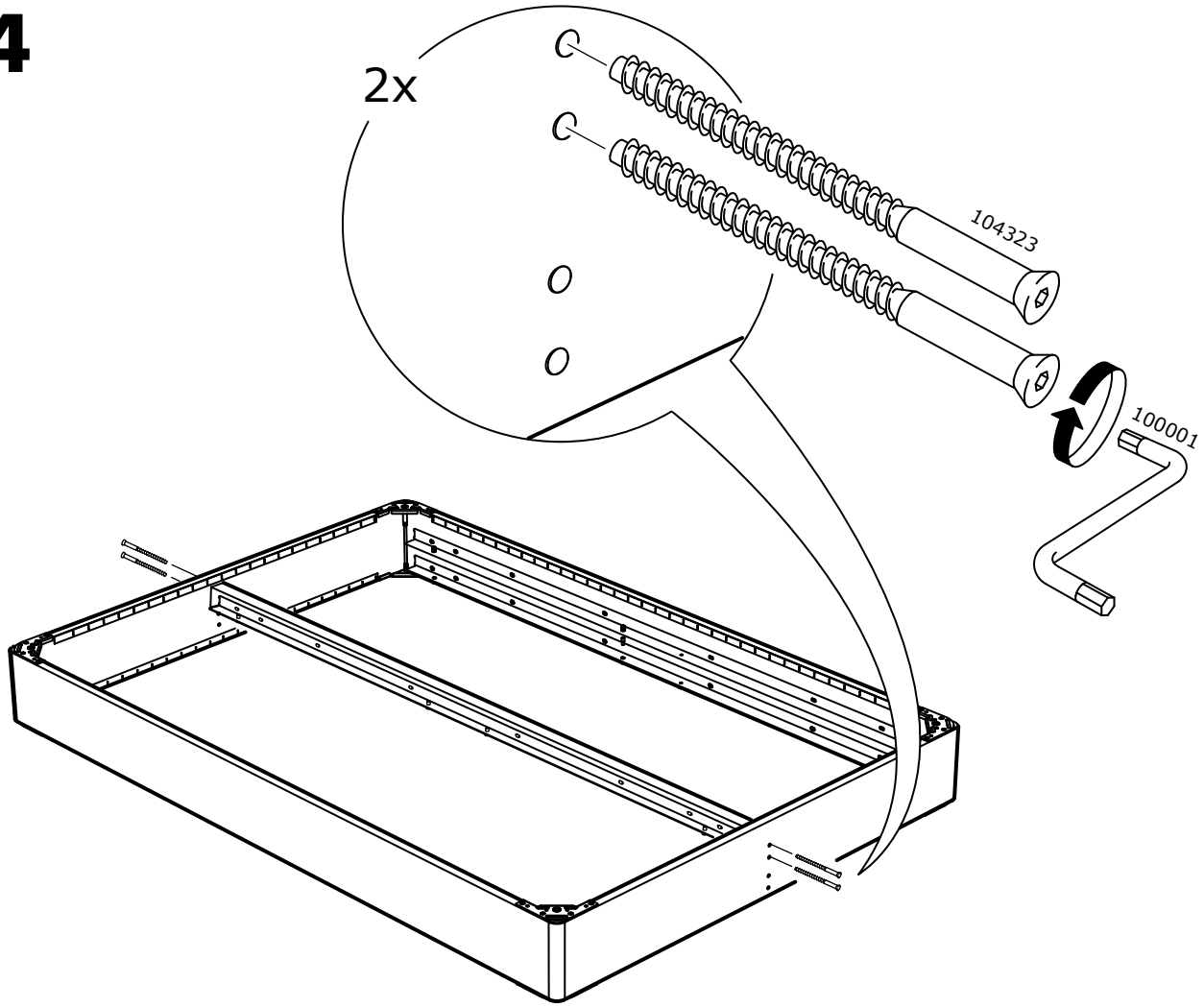

15

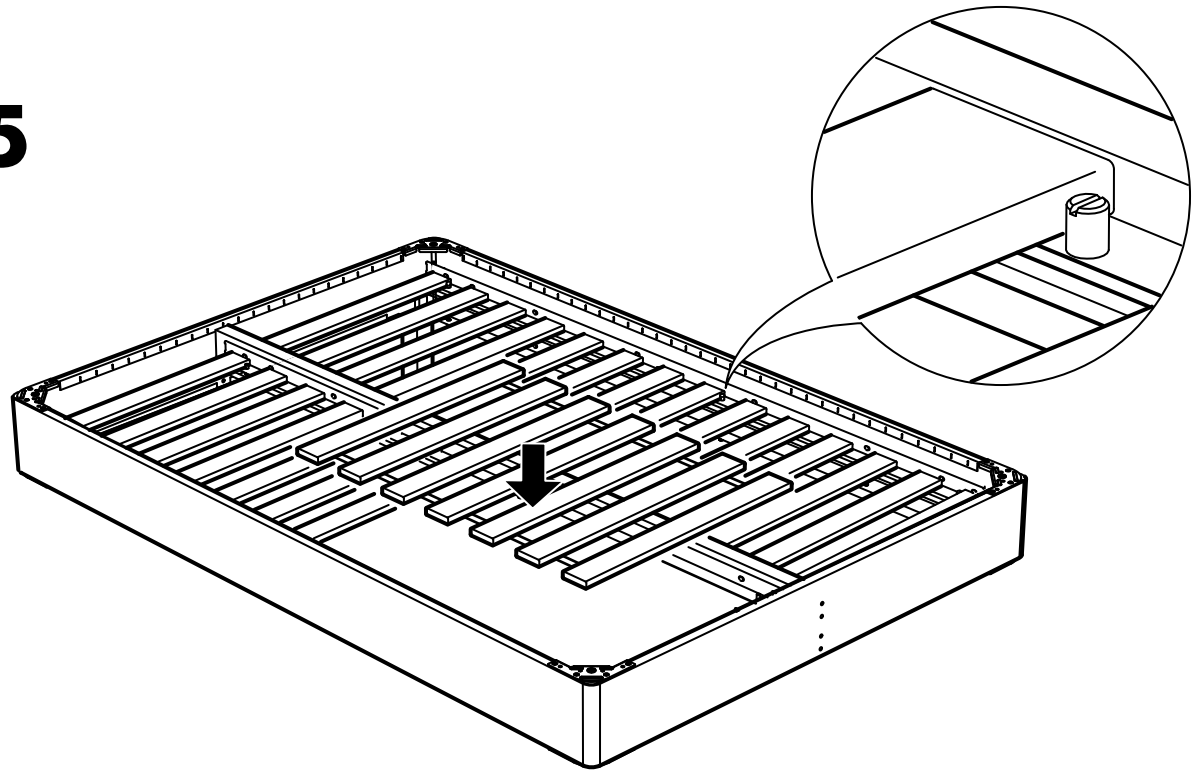

16

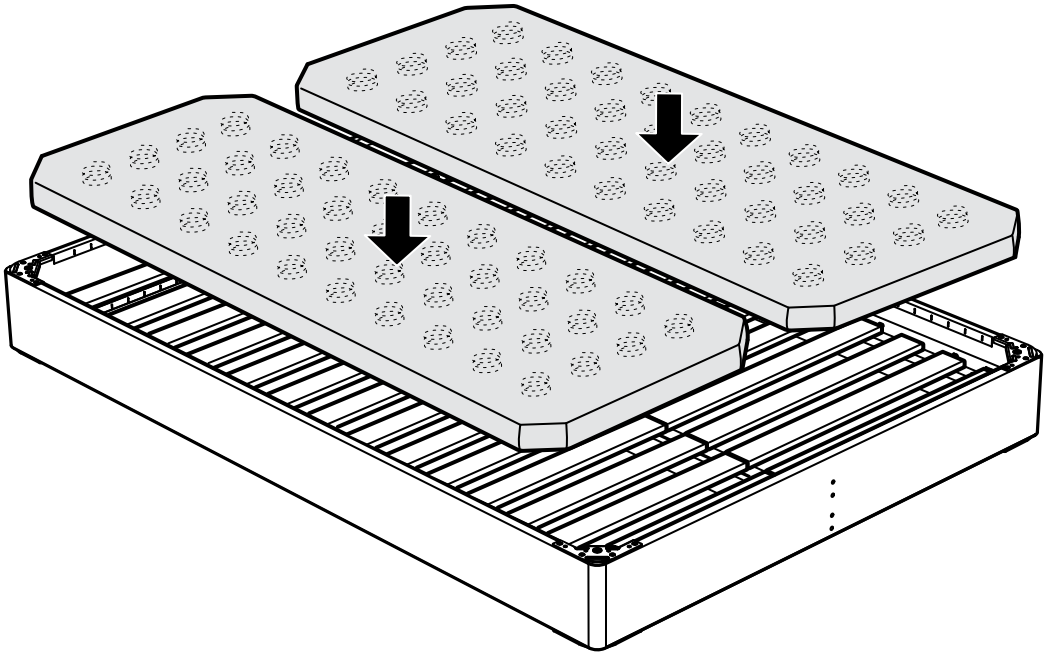

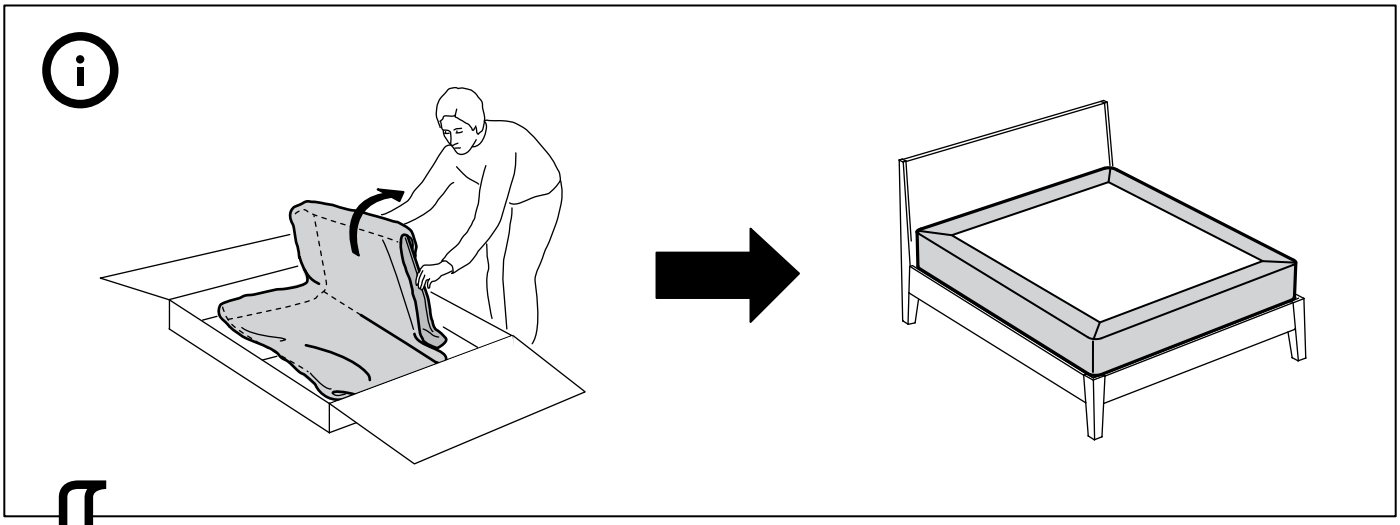

17

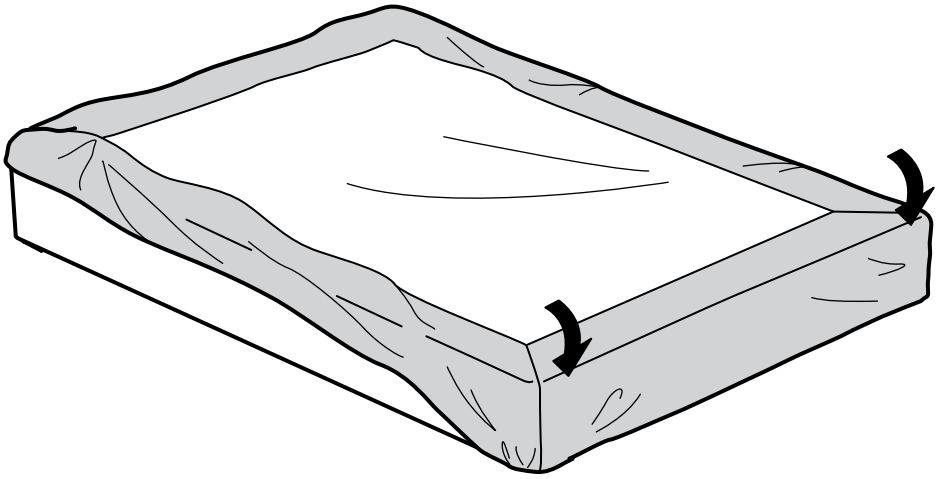

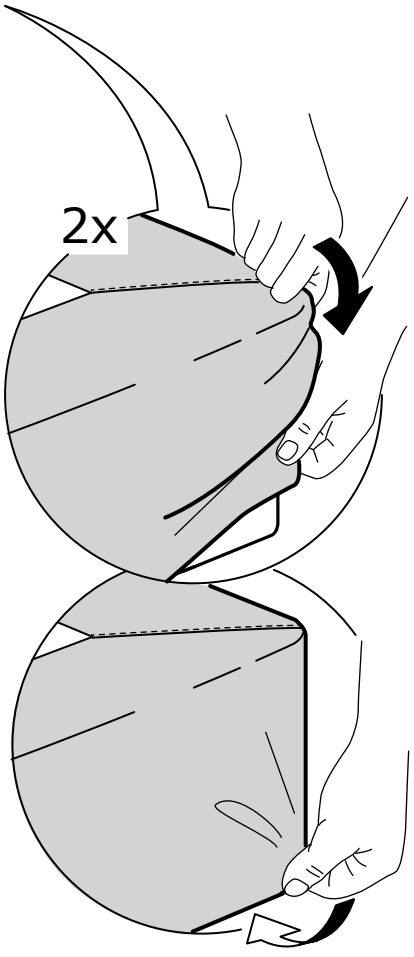

18

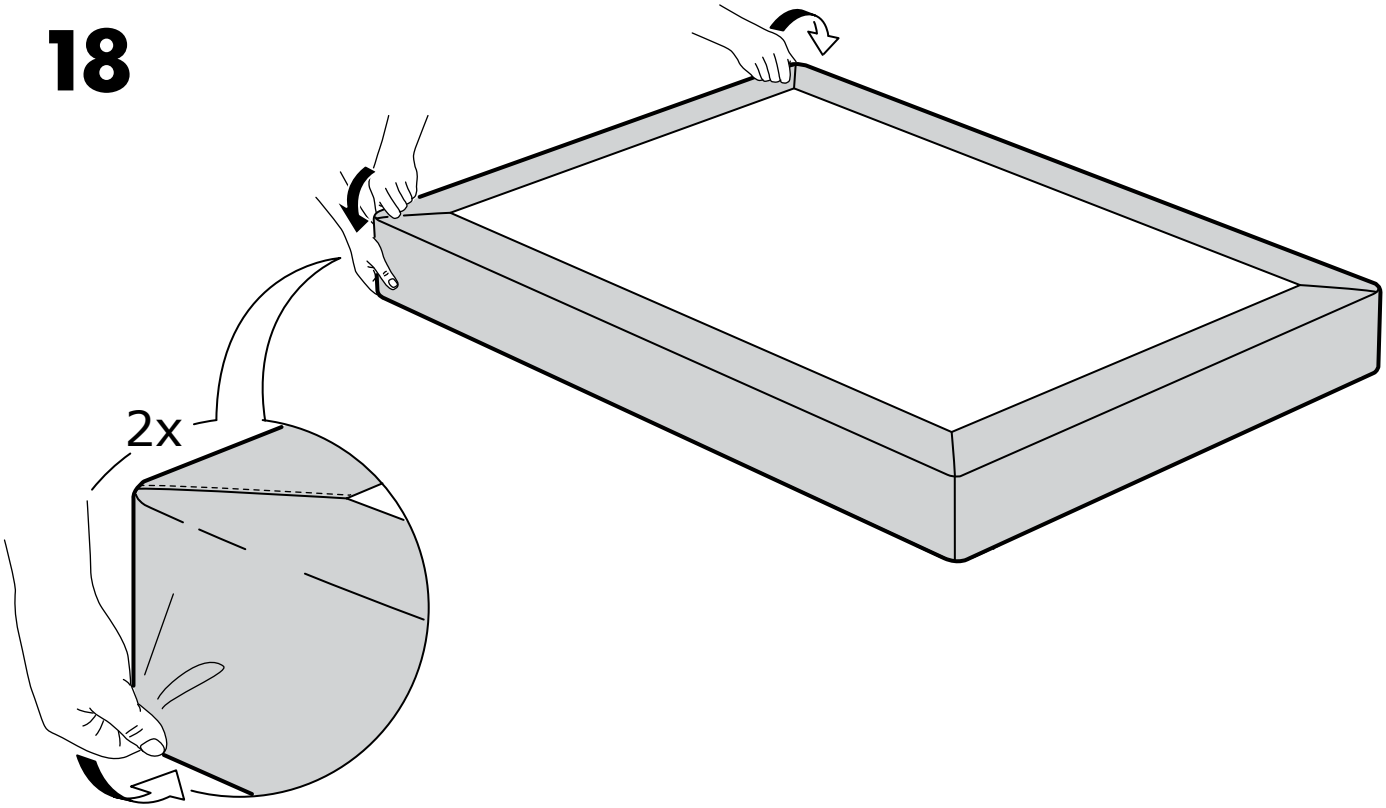

19

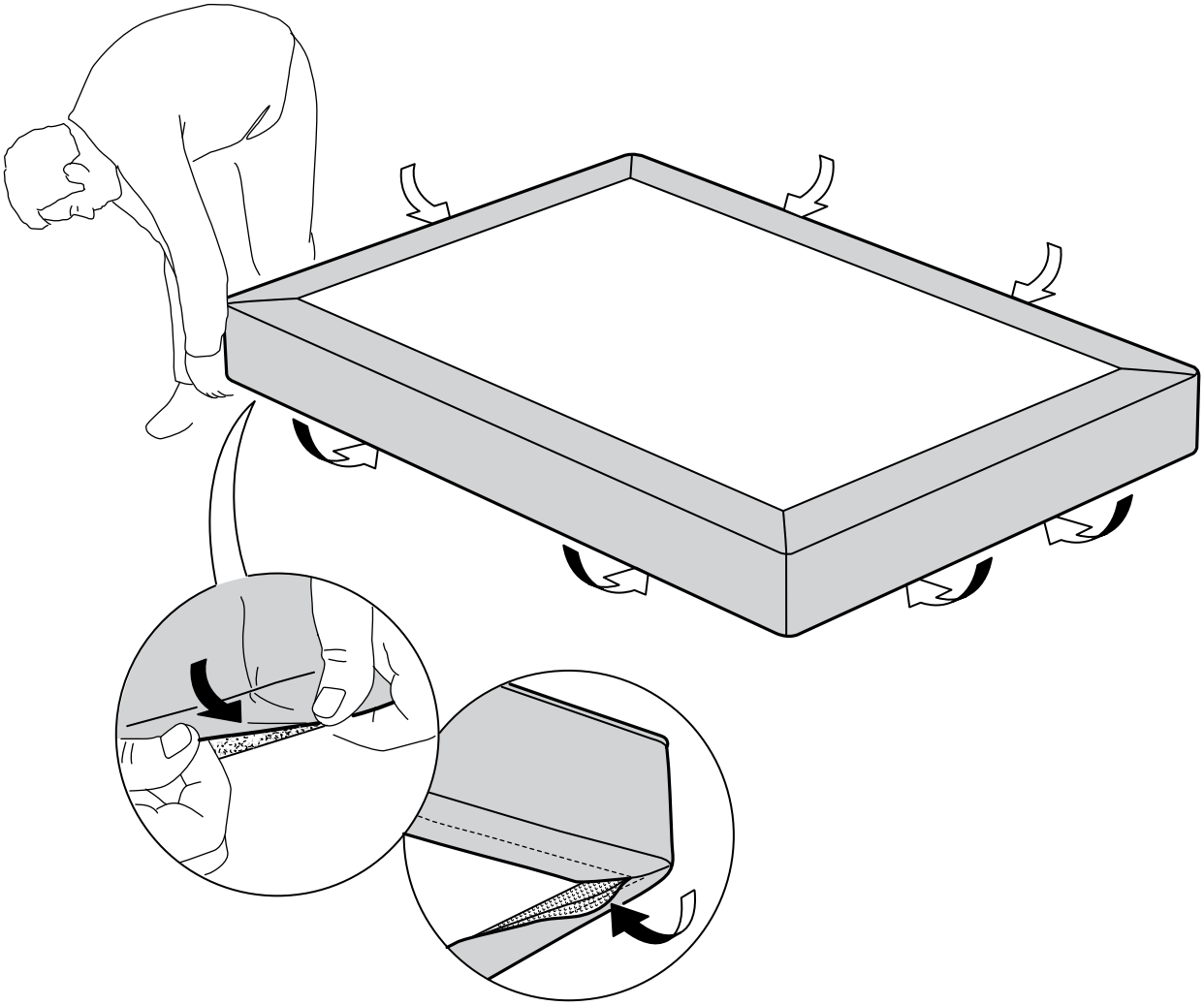

20

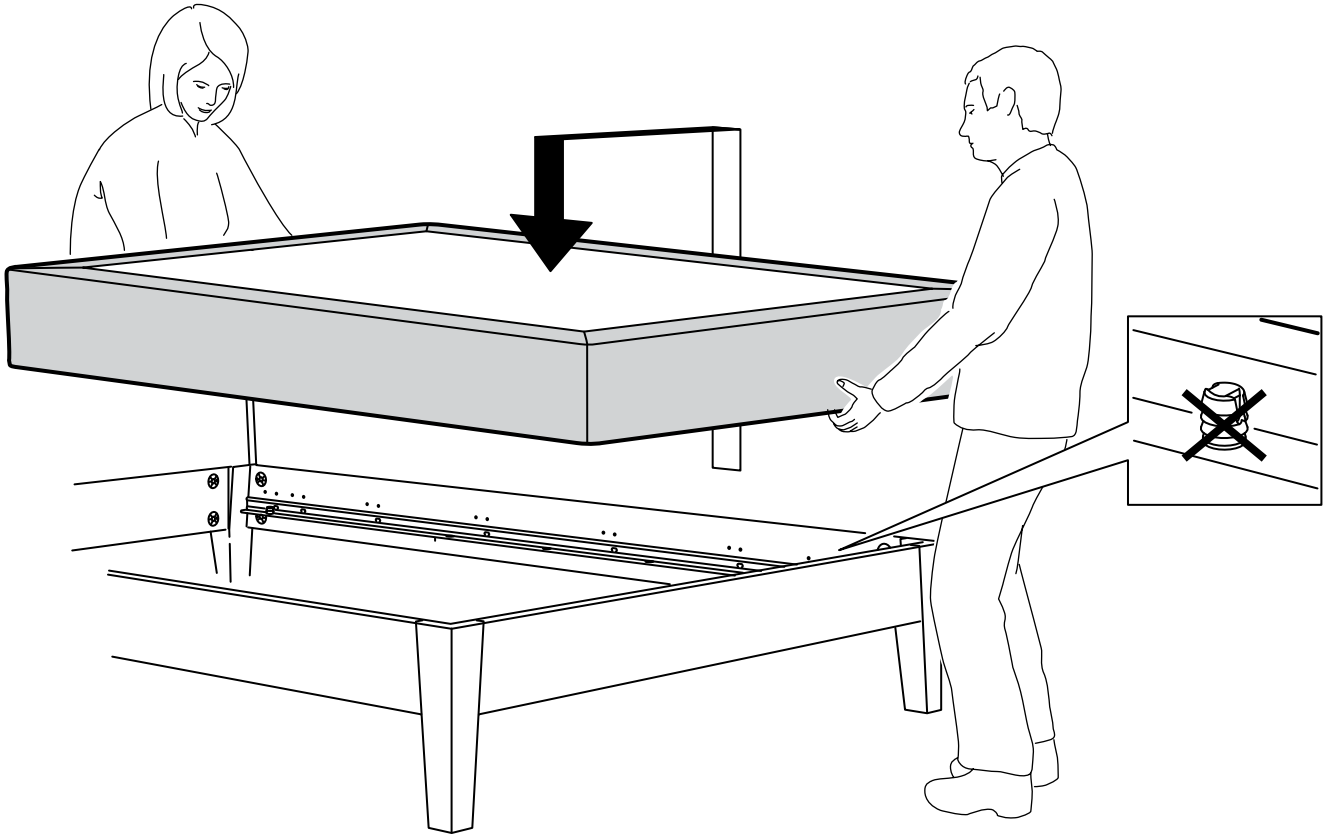

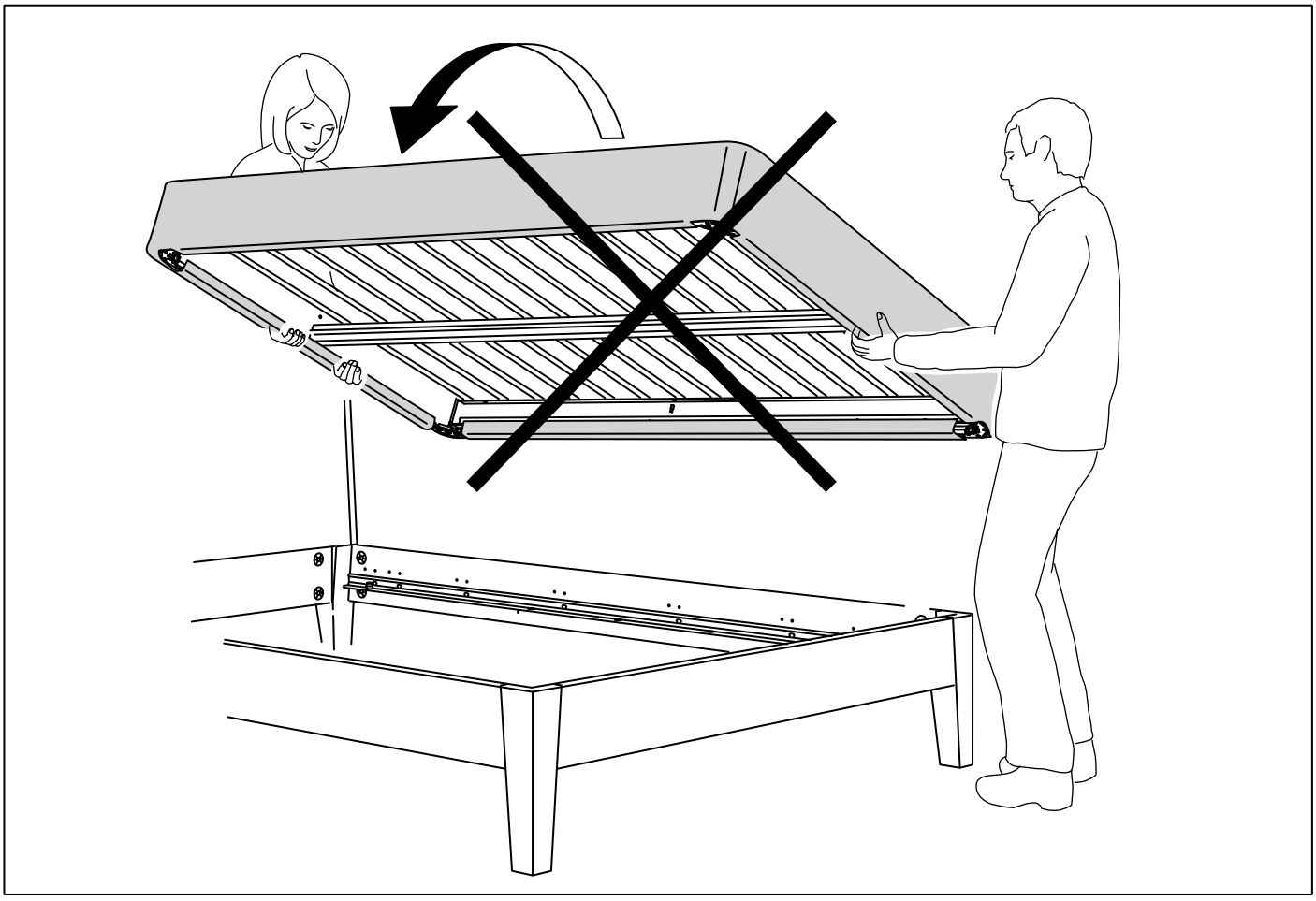

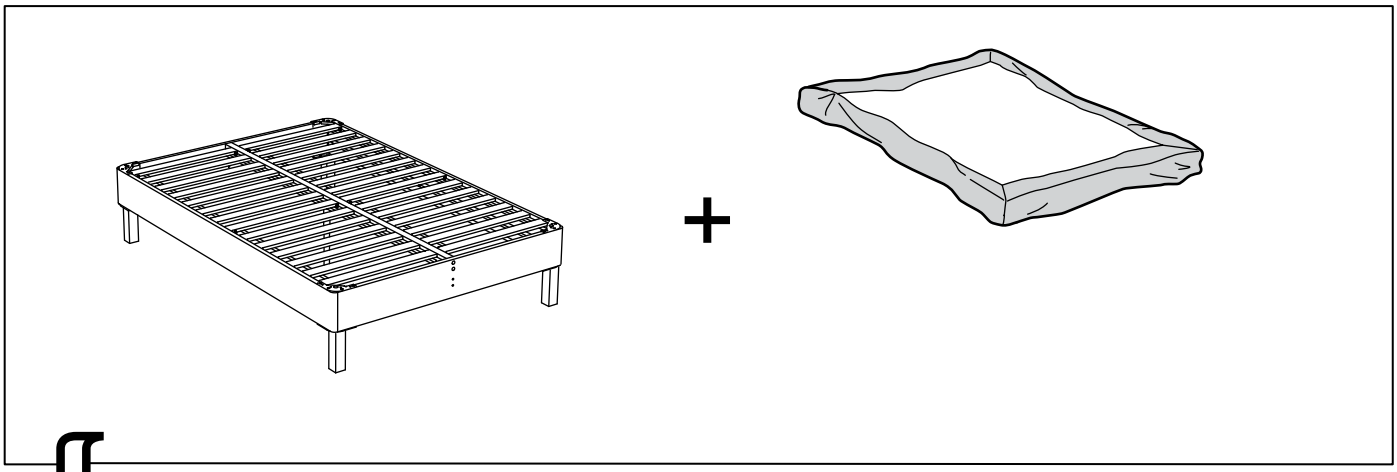

1

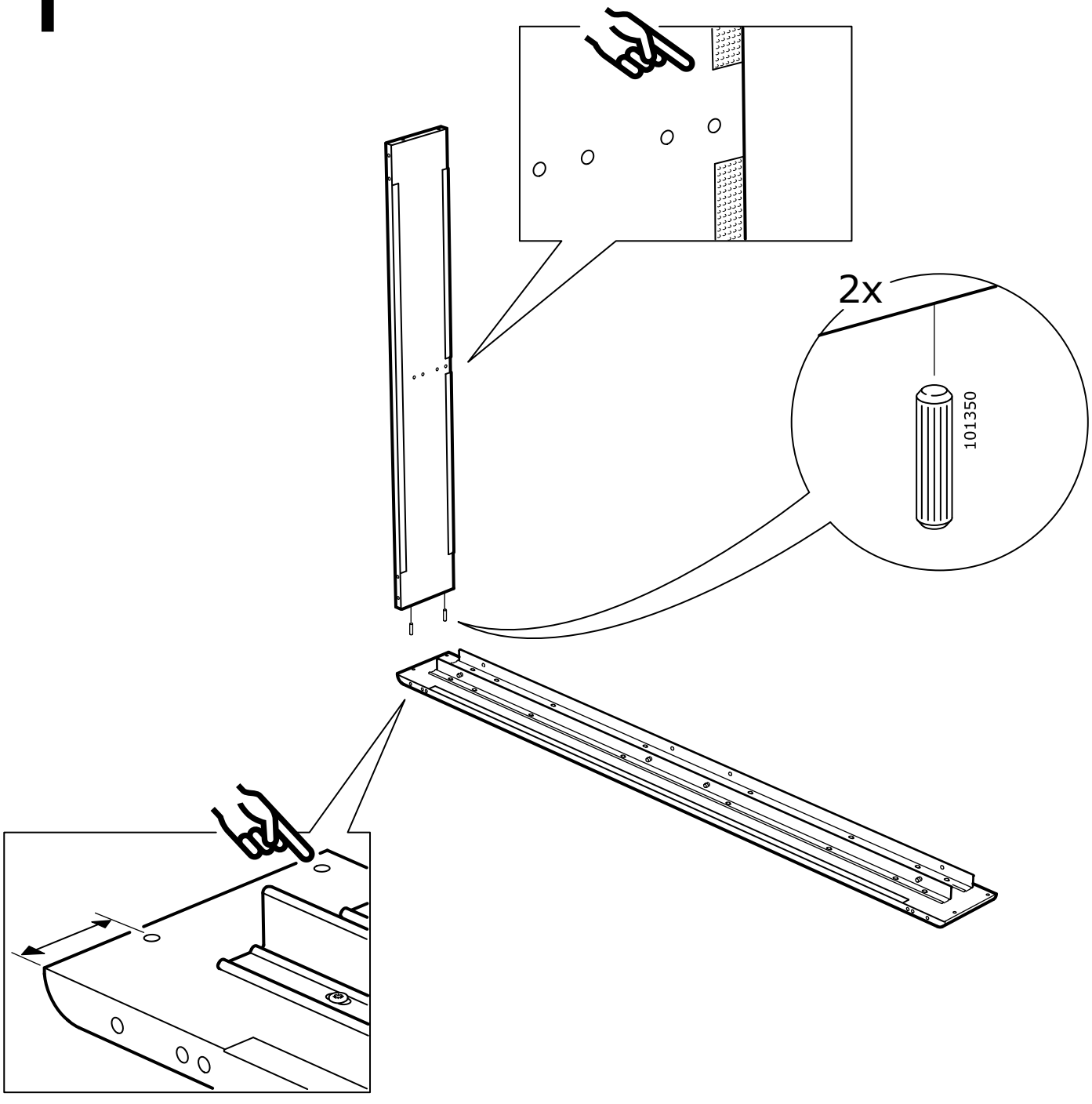

2

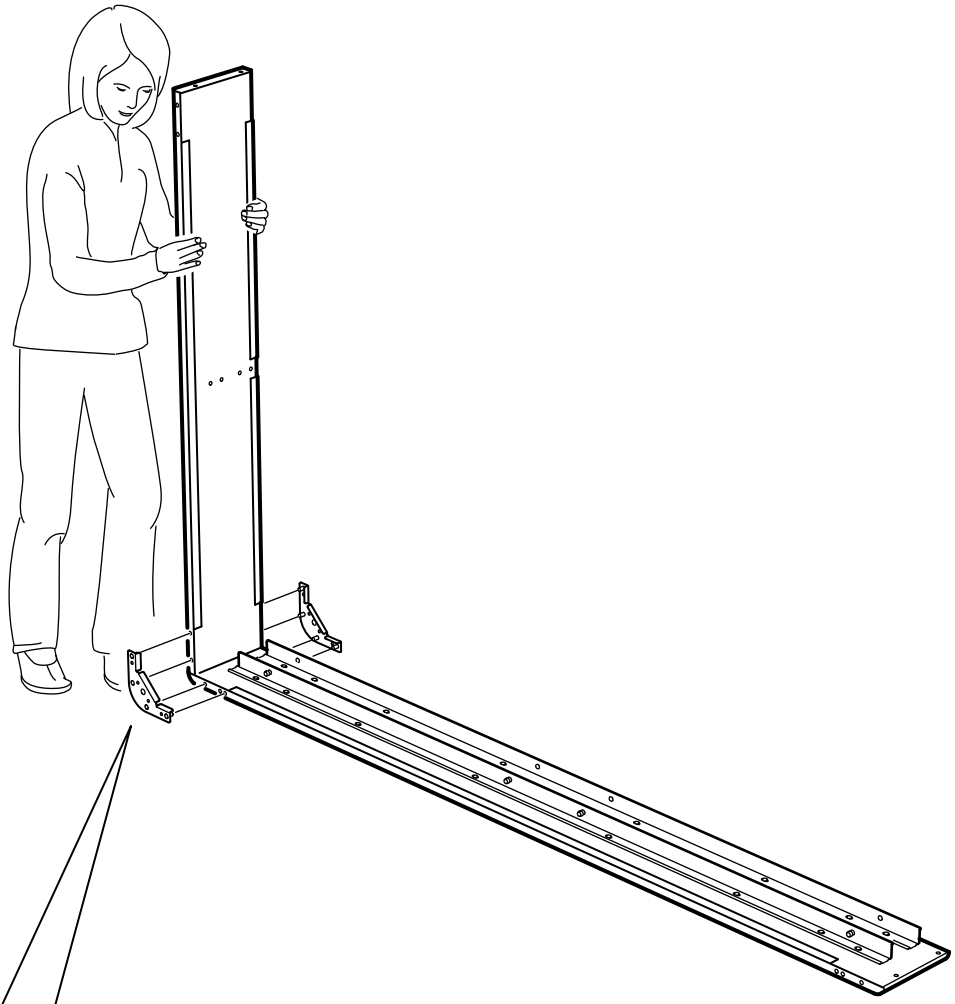

1x

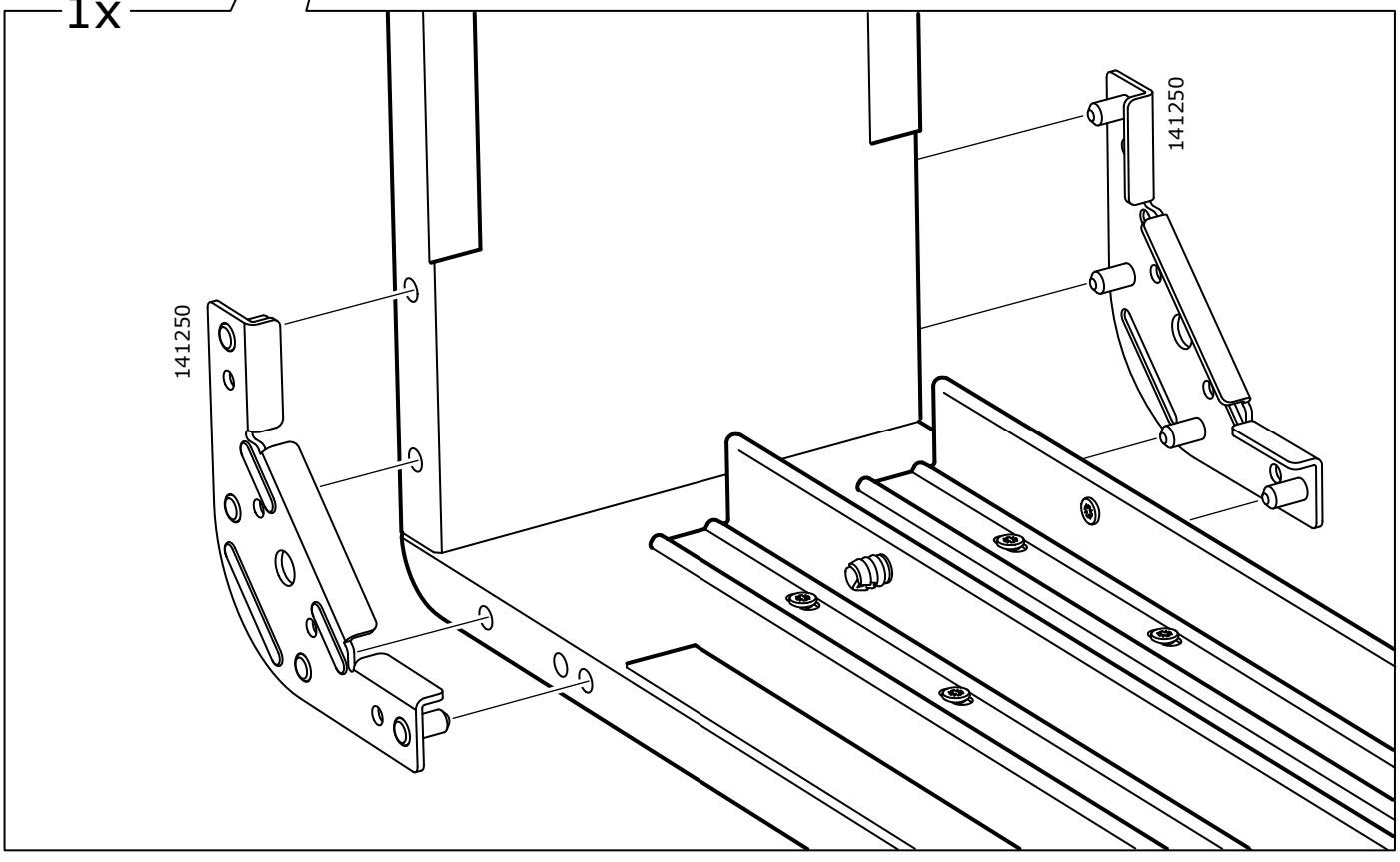

3

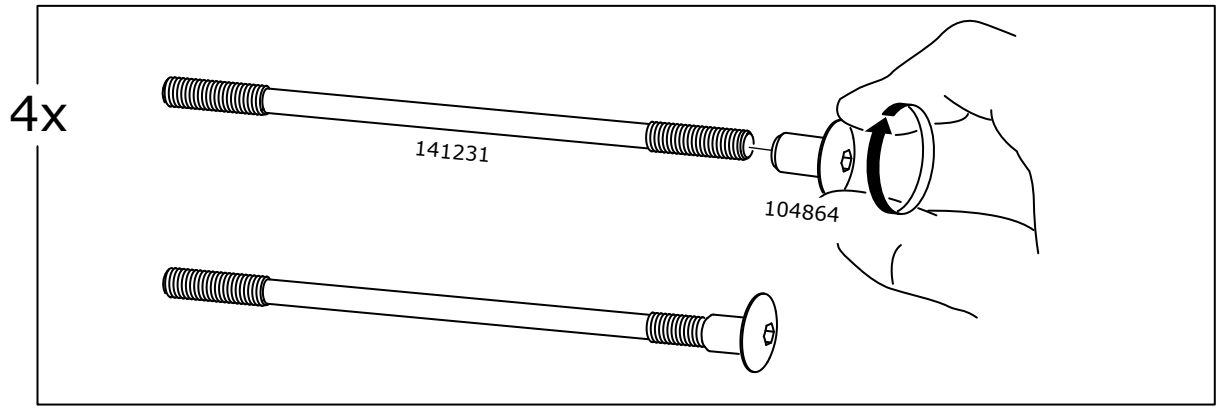

4

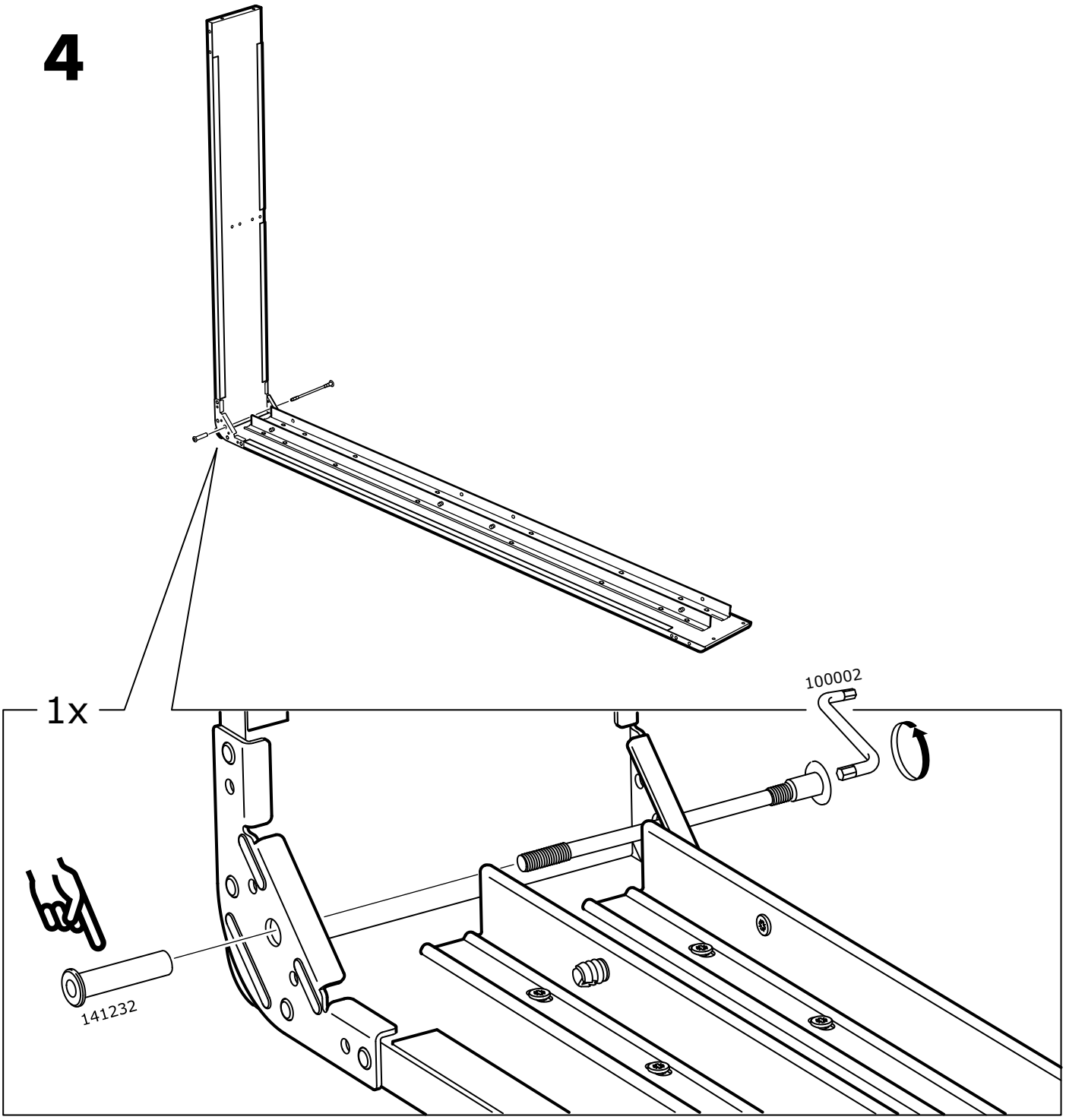

5

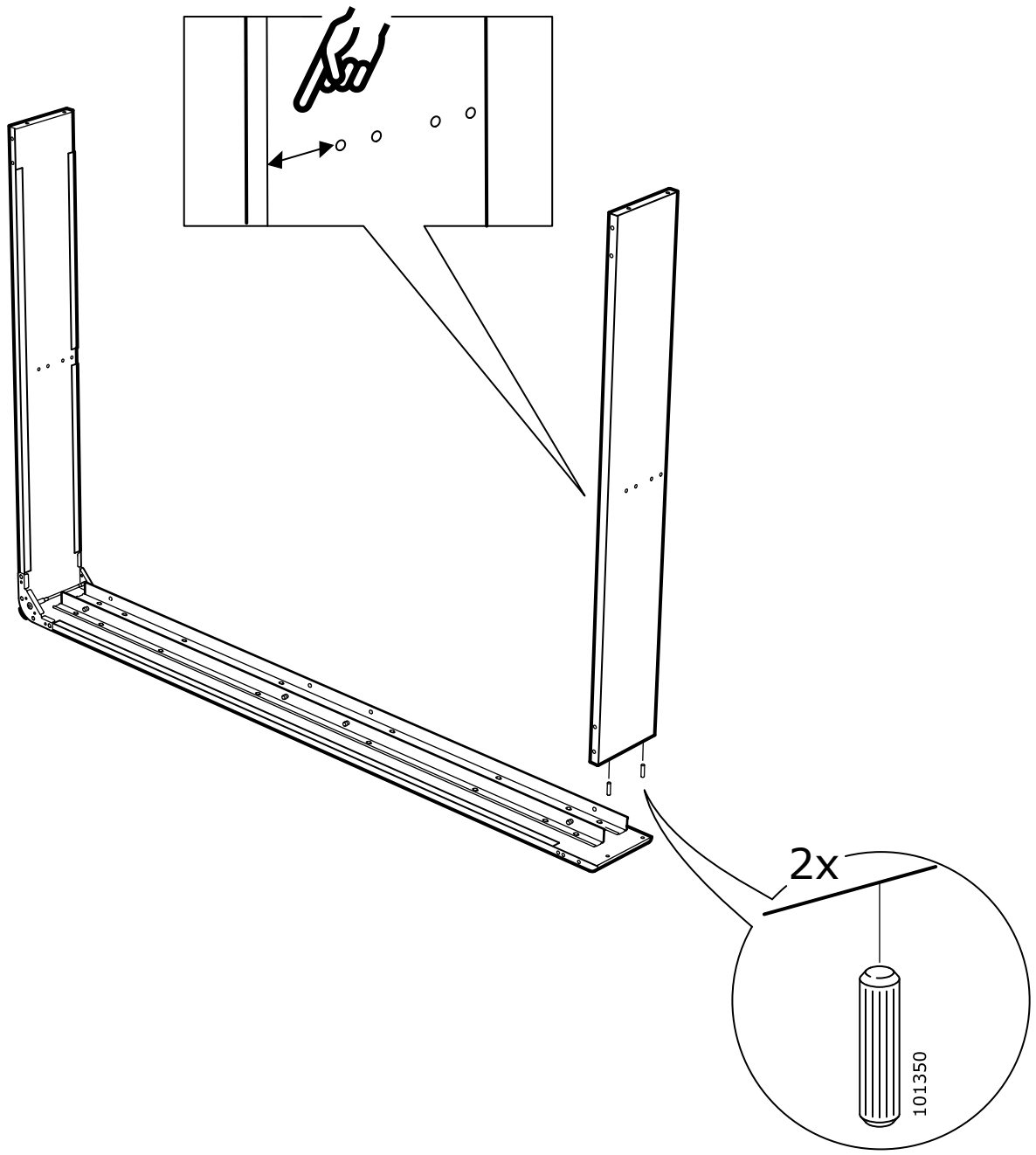

6

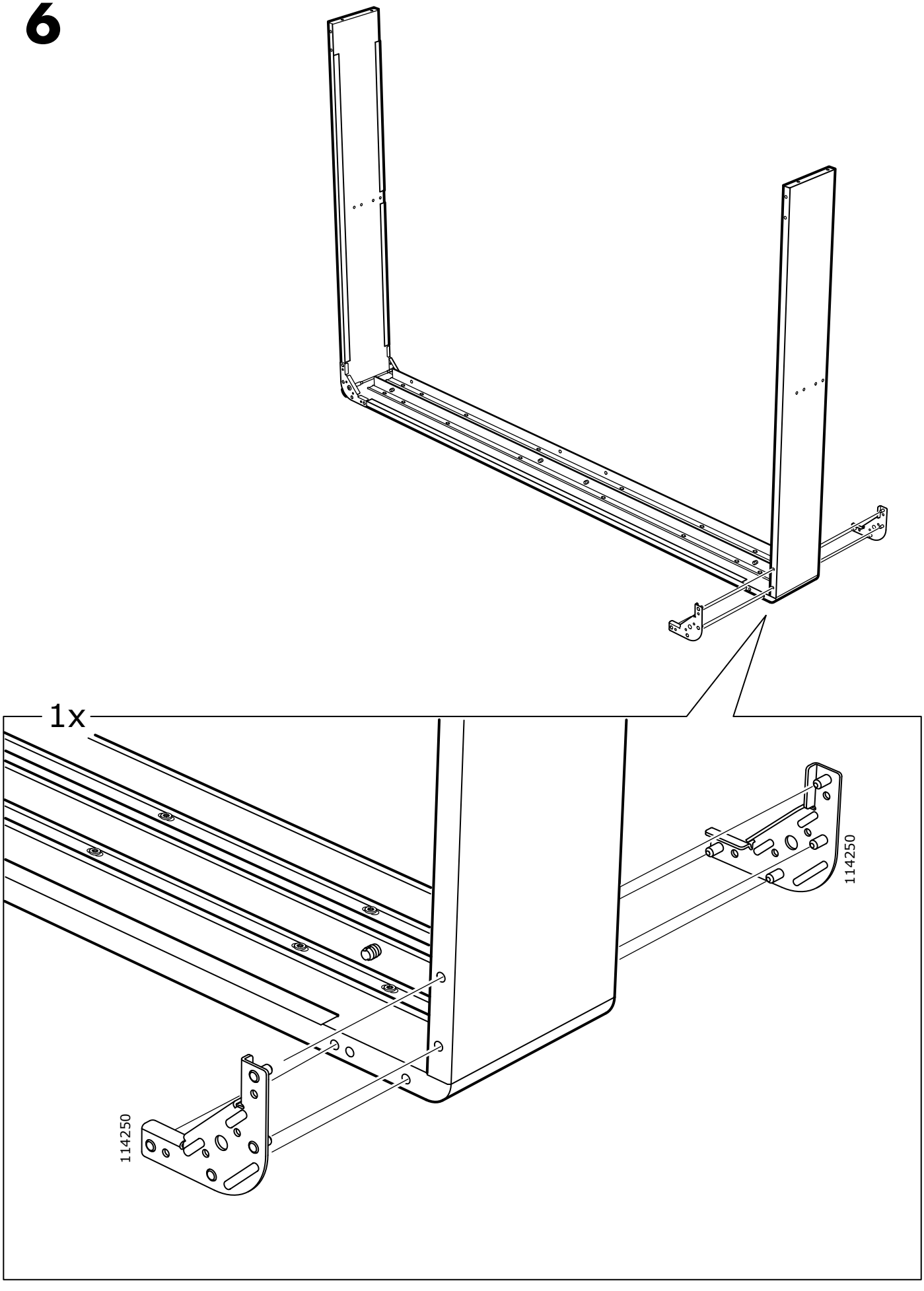

7

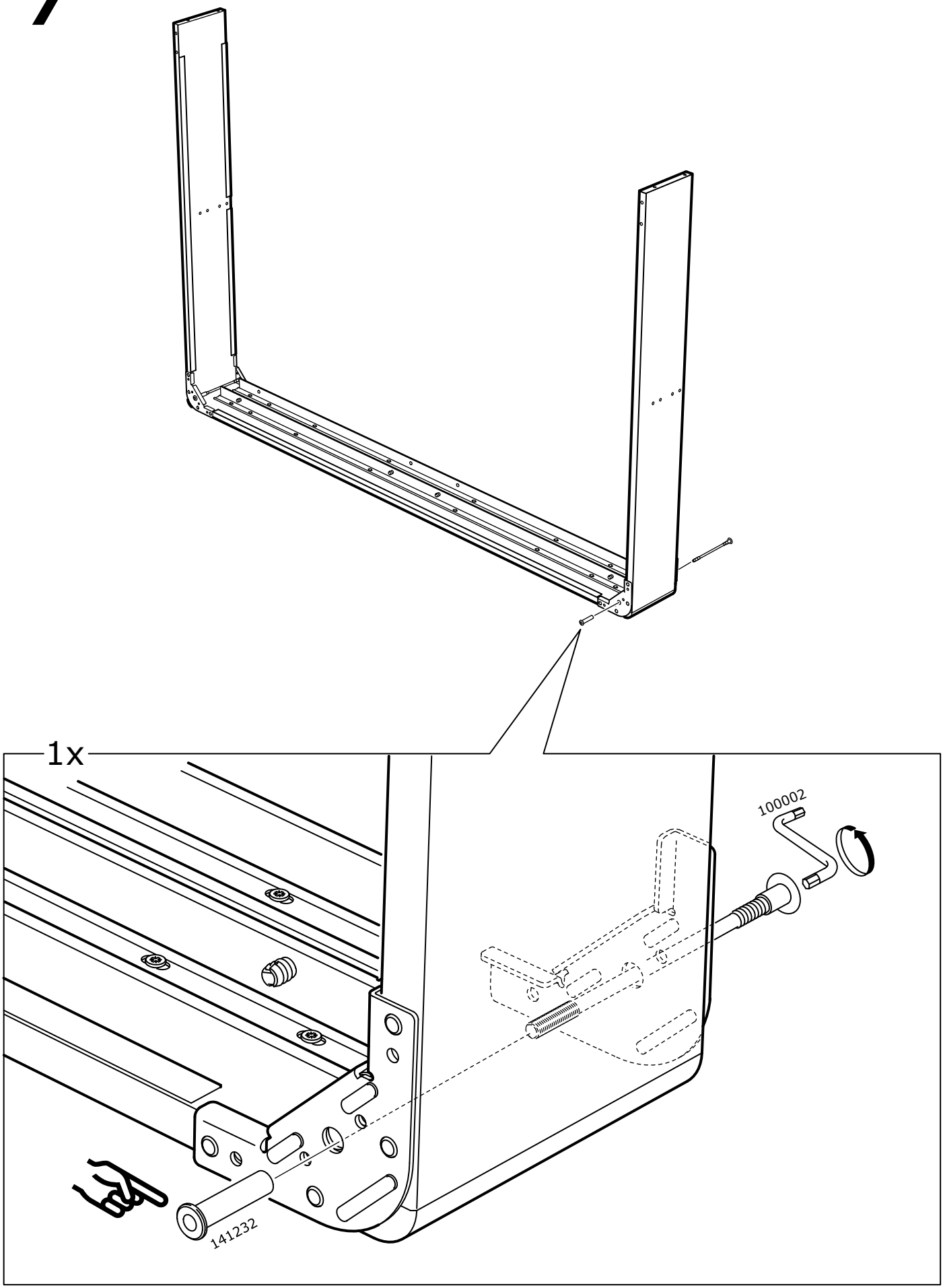

8

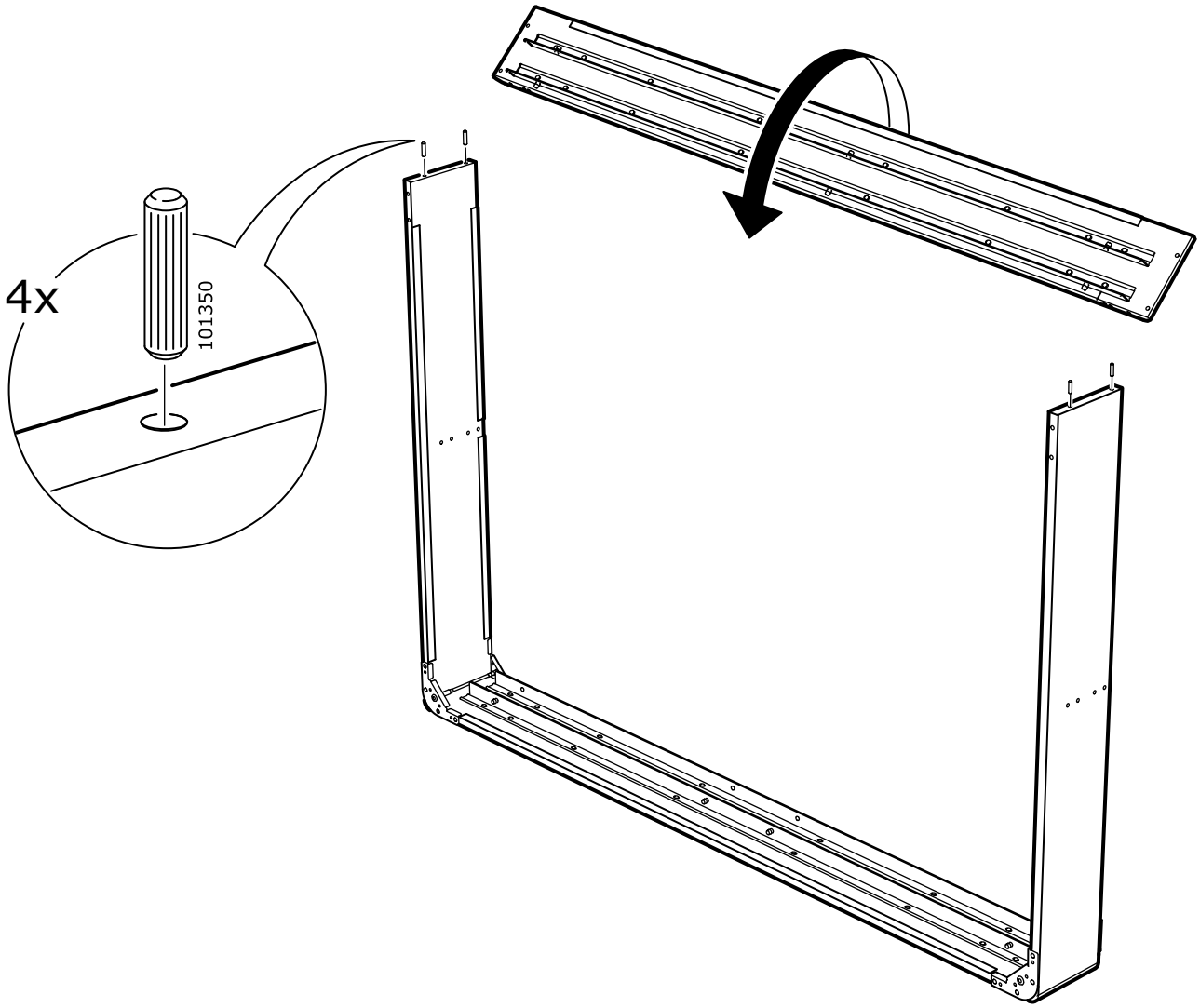

9

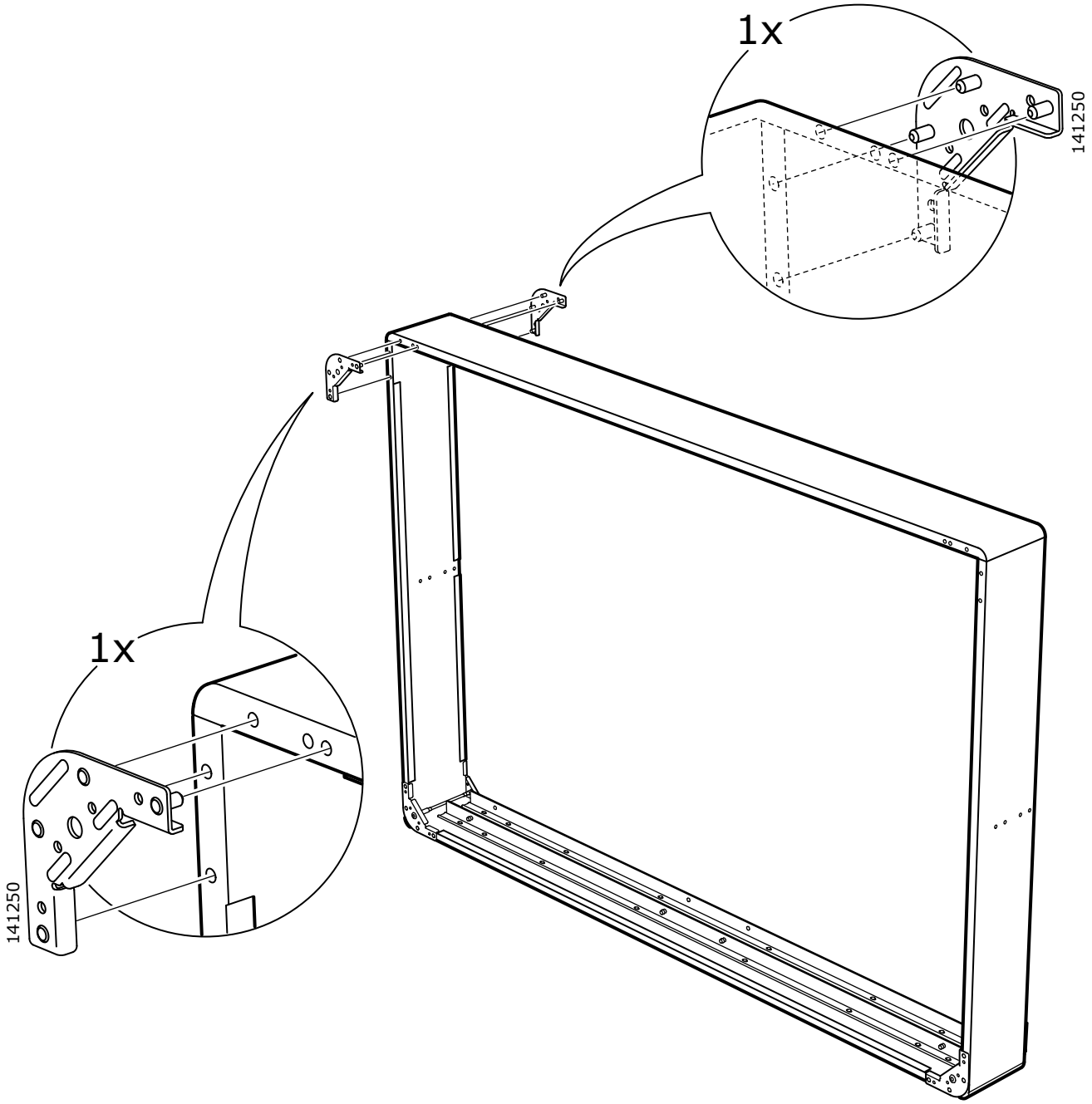

10

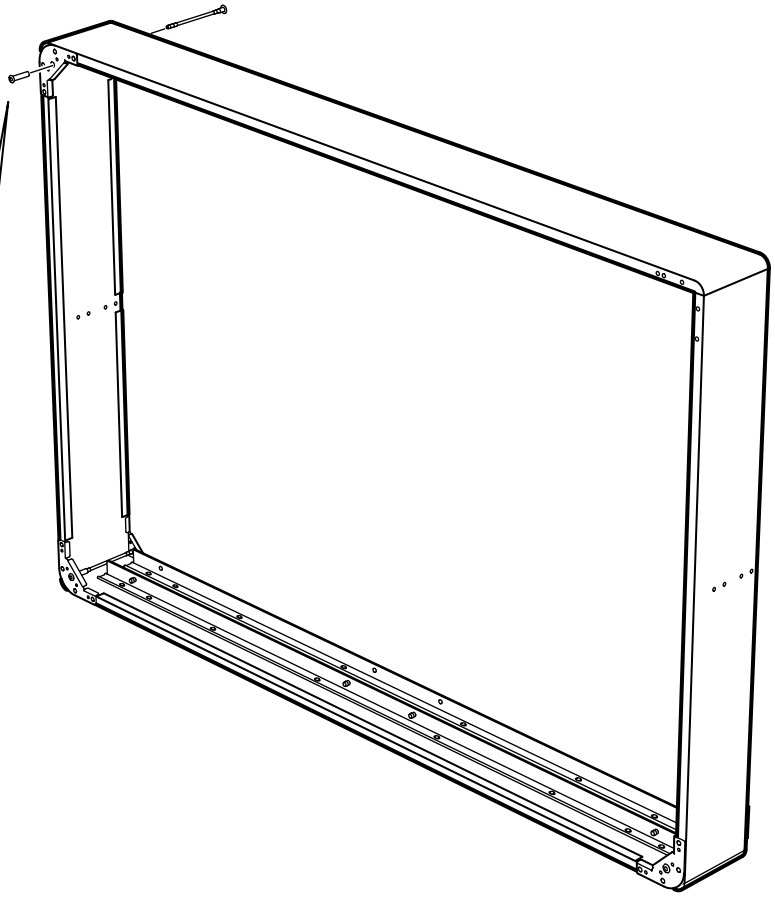

1x

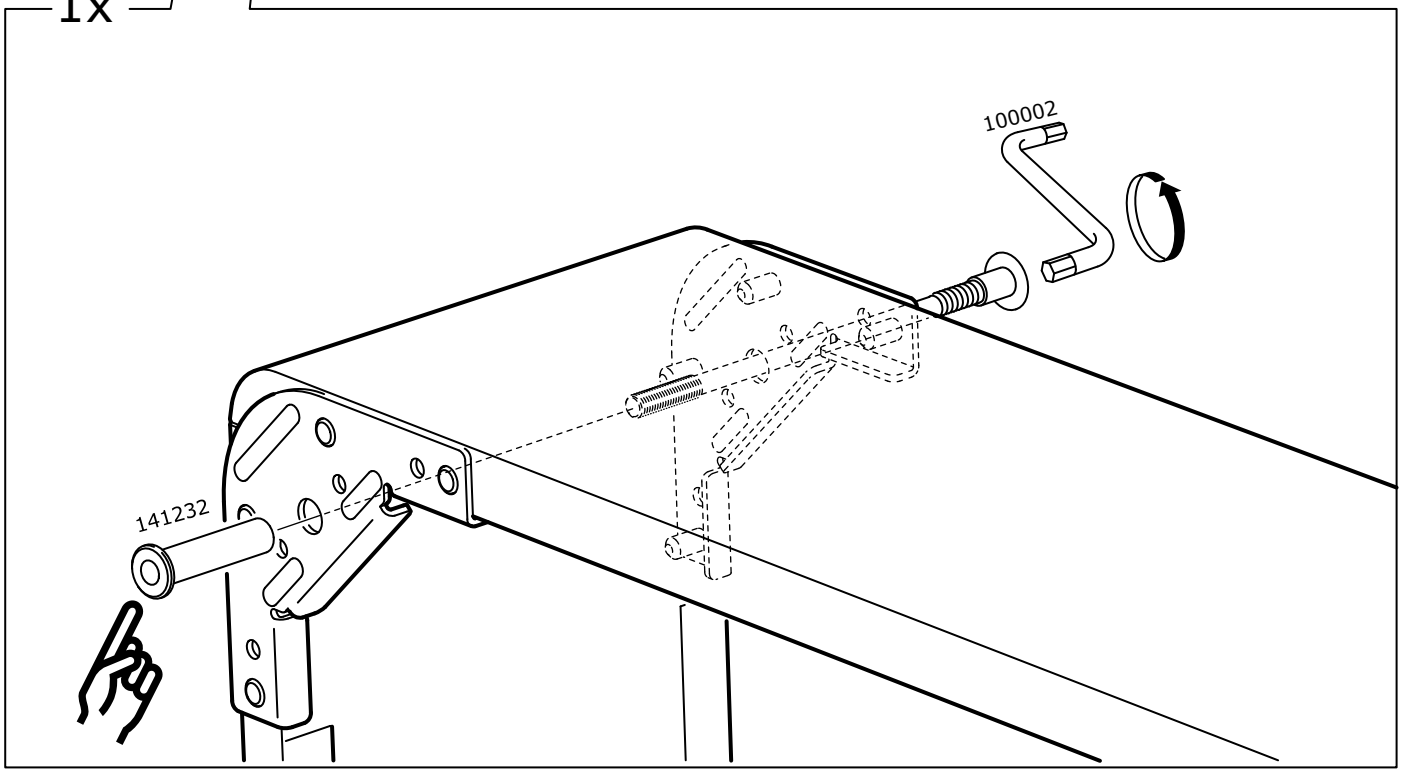

11

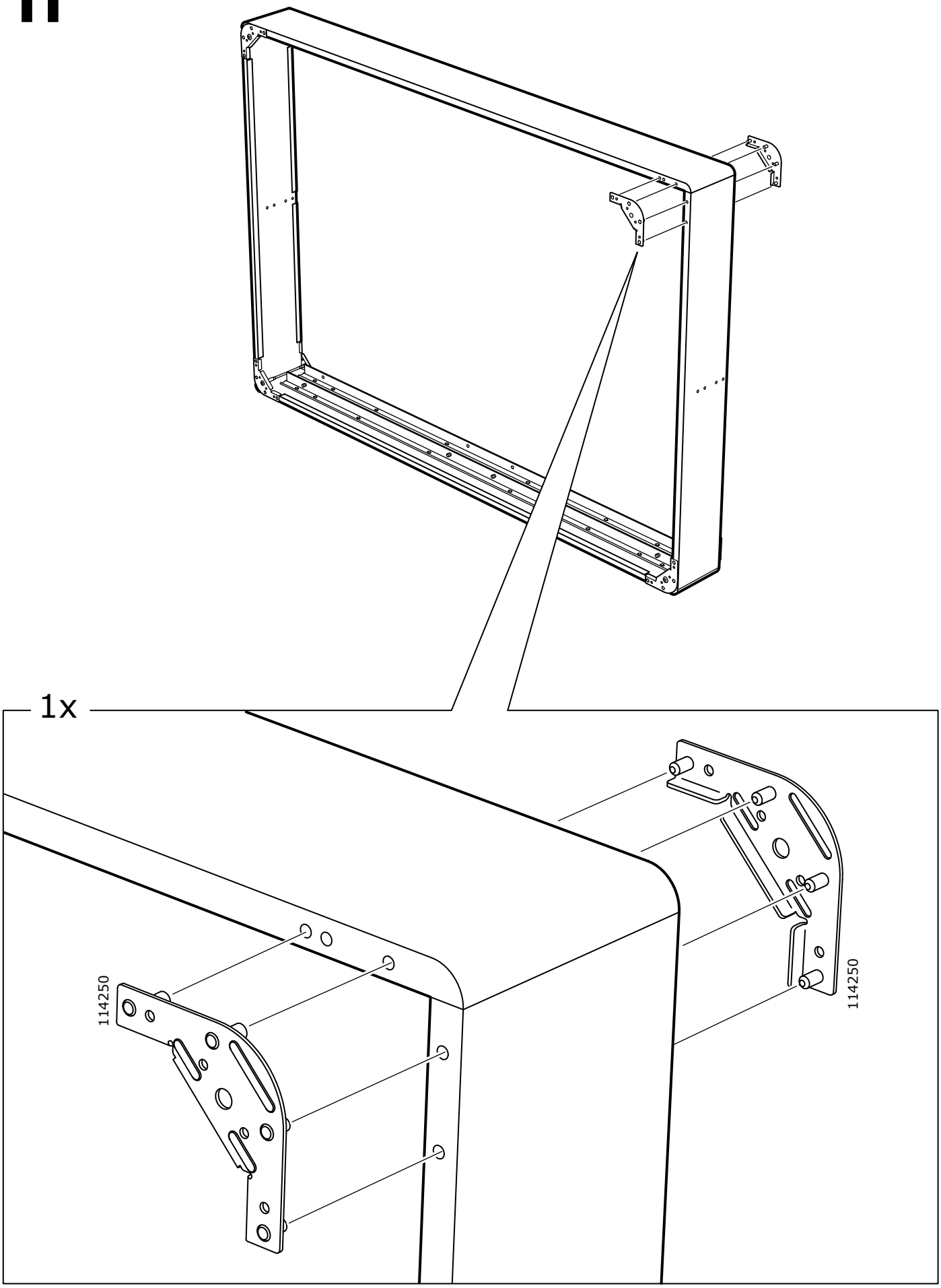

12

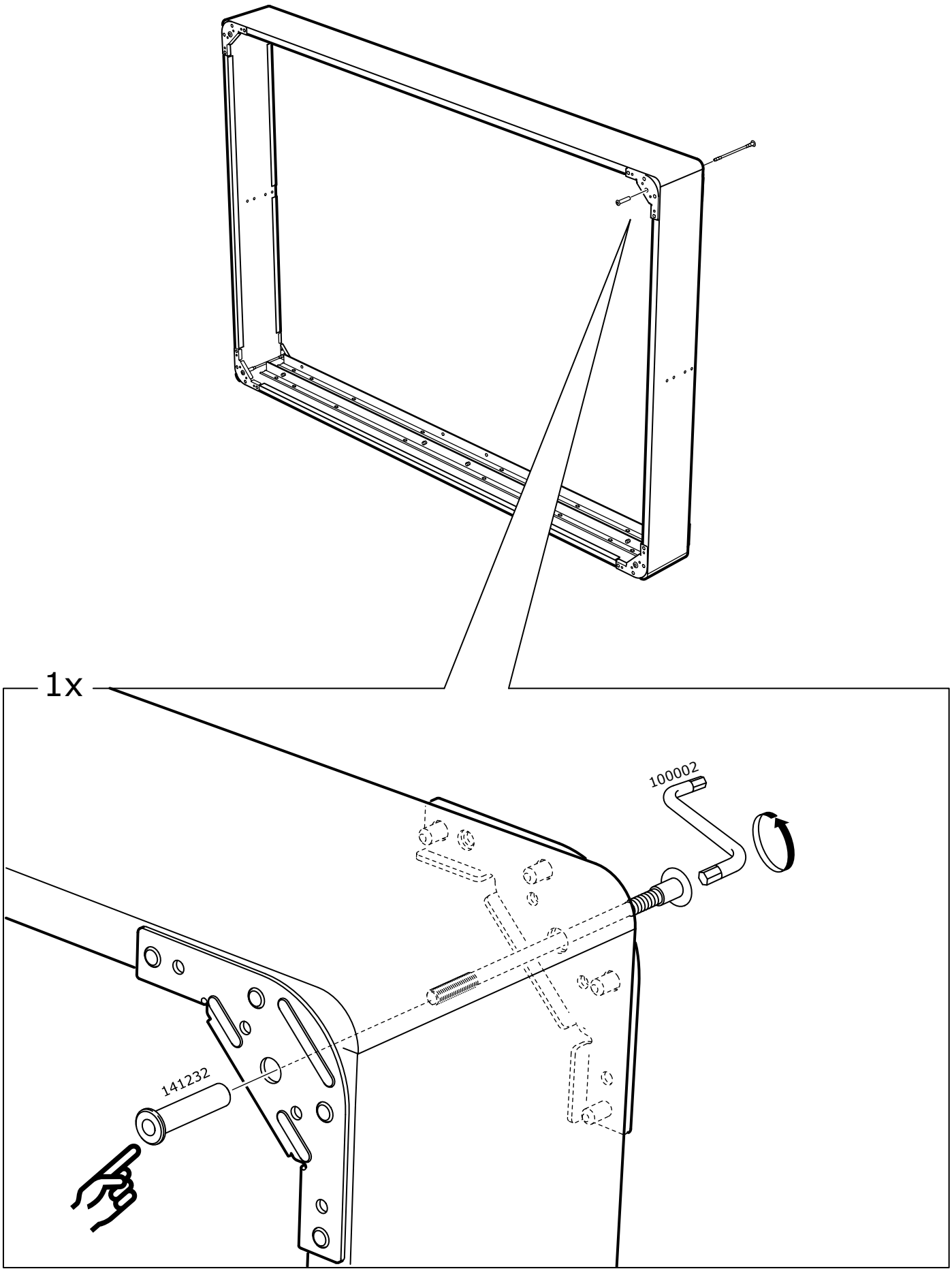

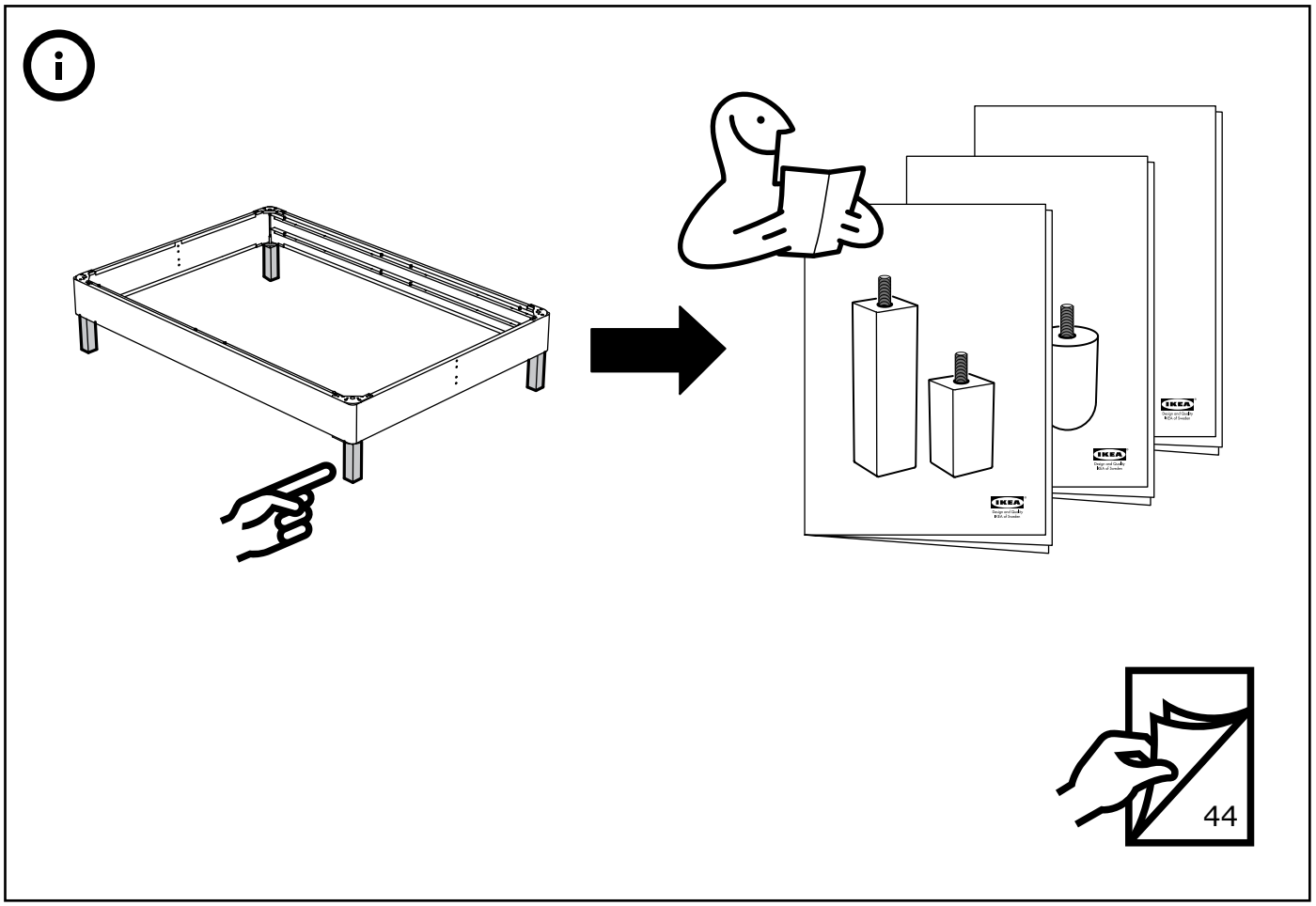
44

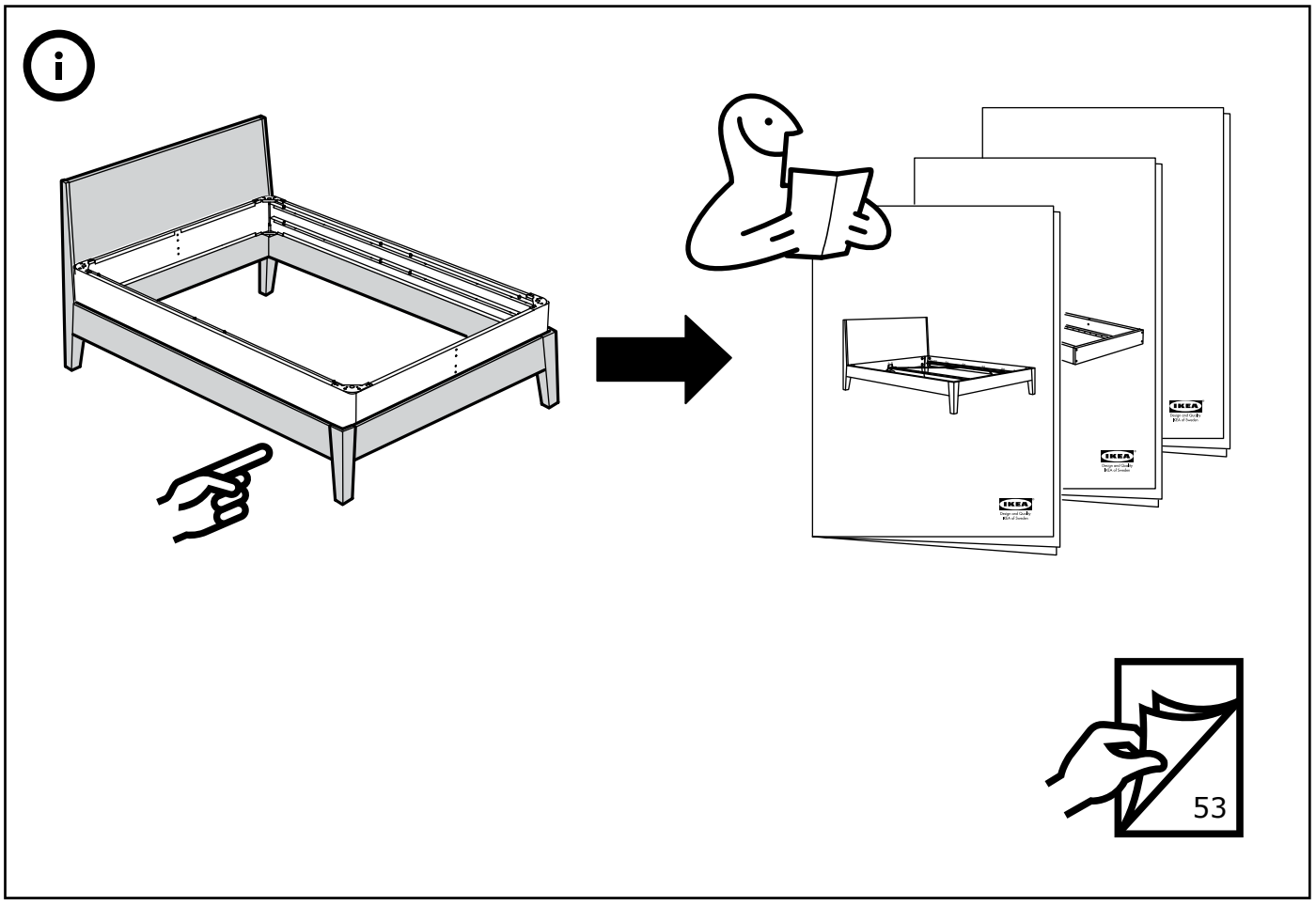
53

13

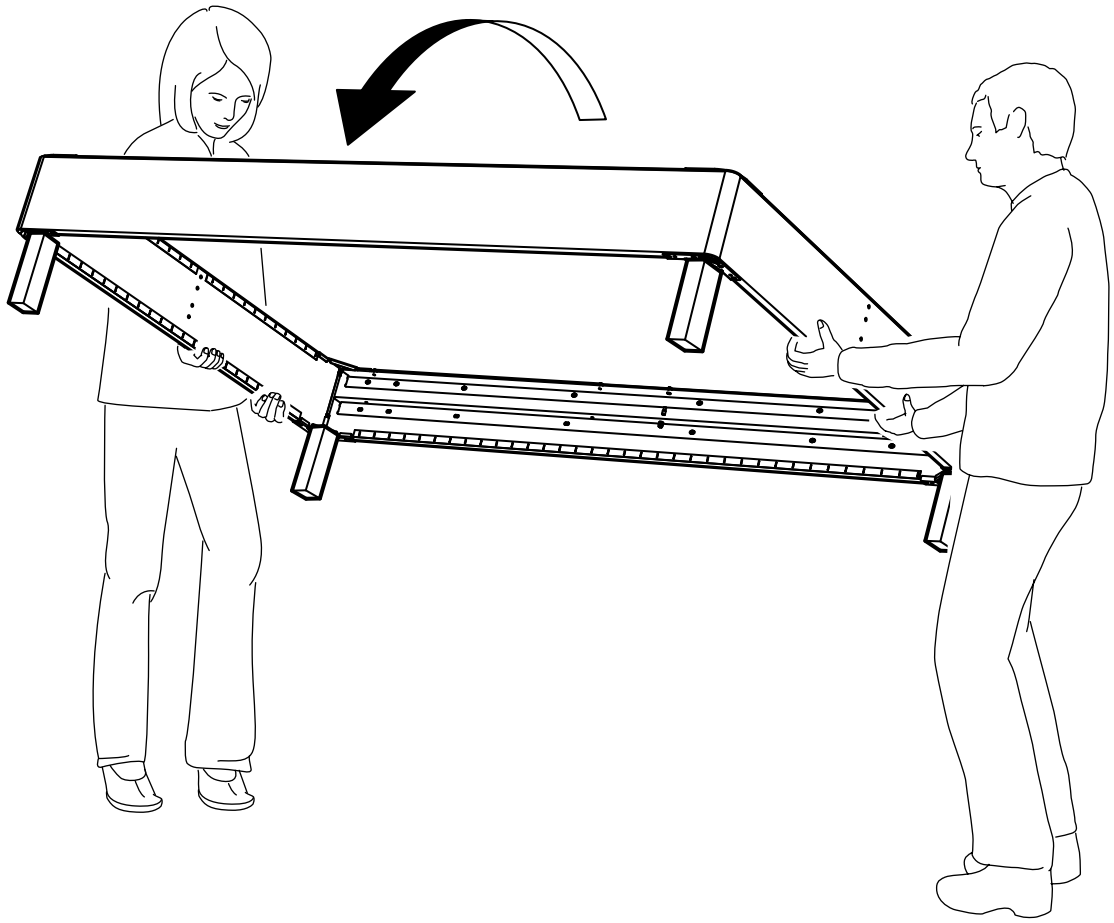

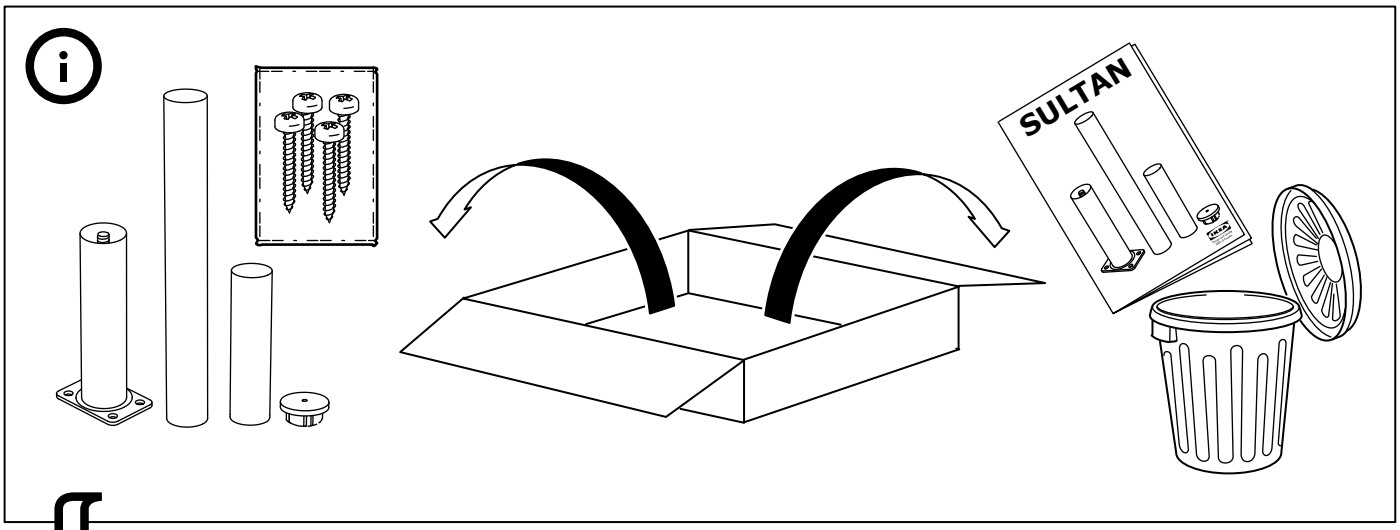

14

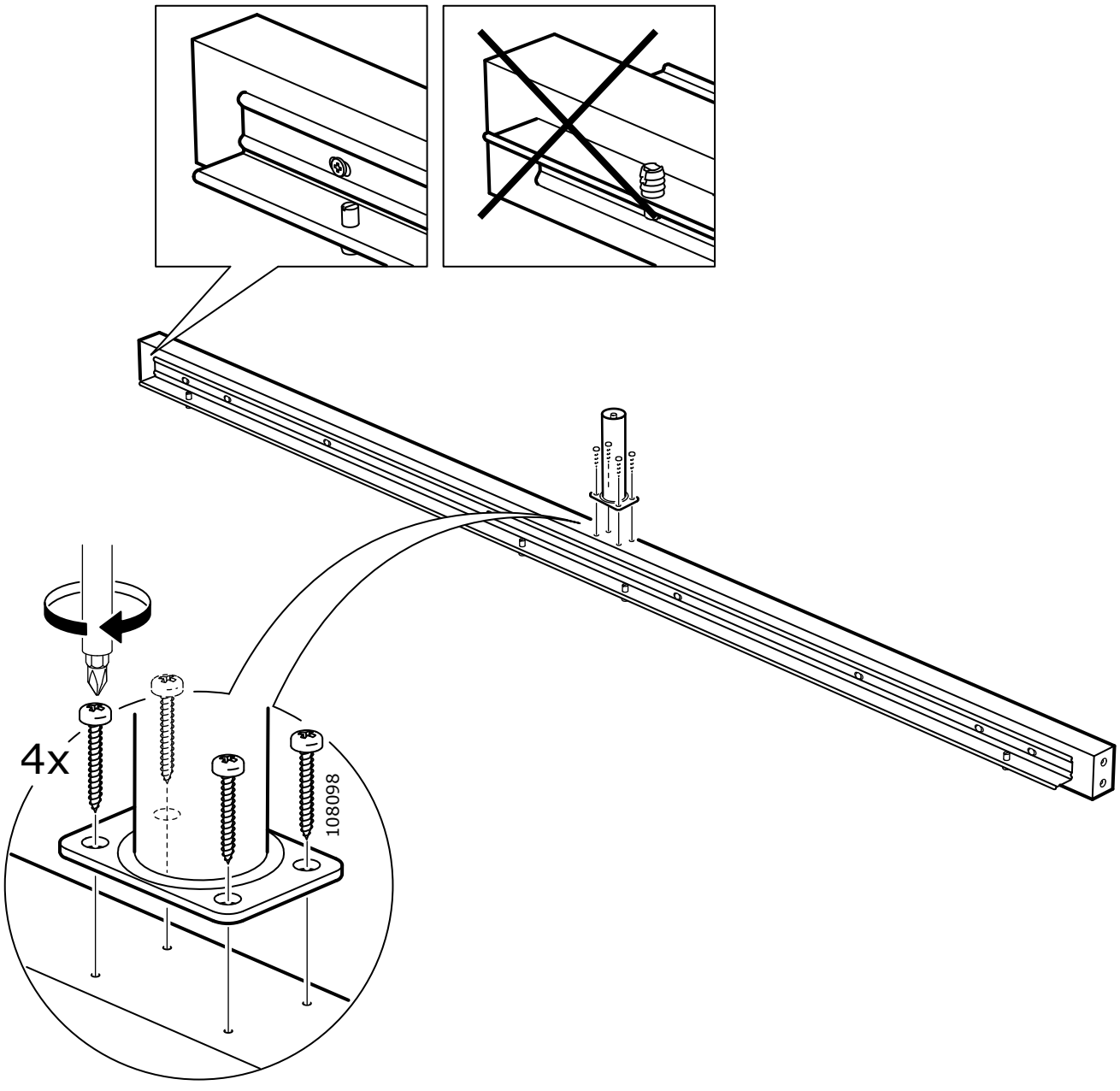

15

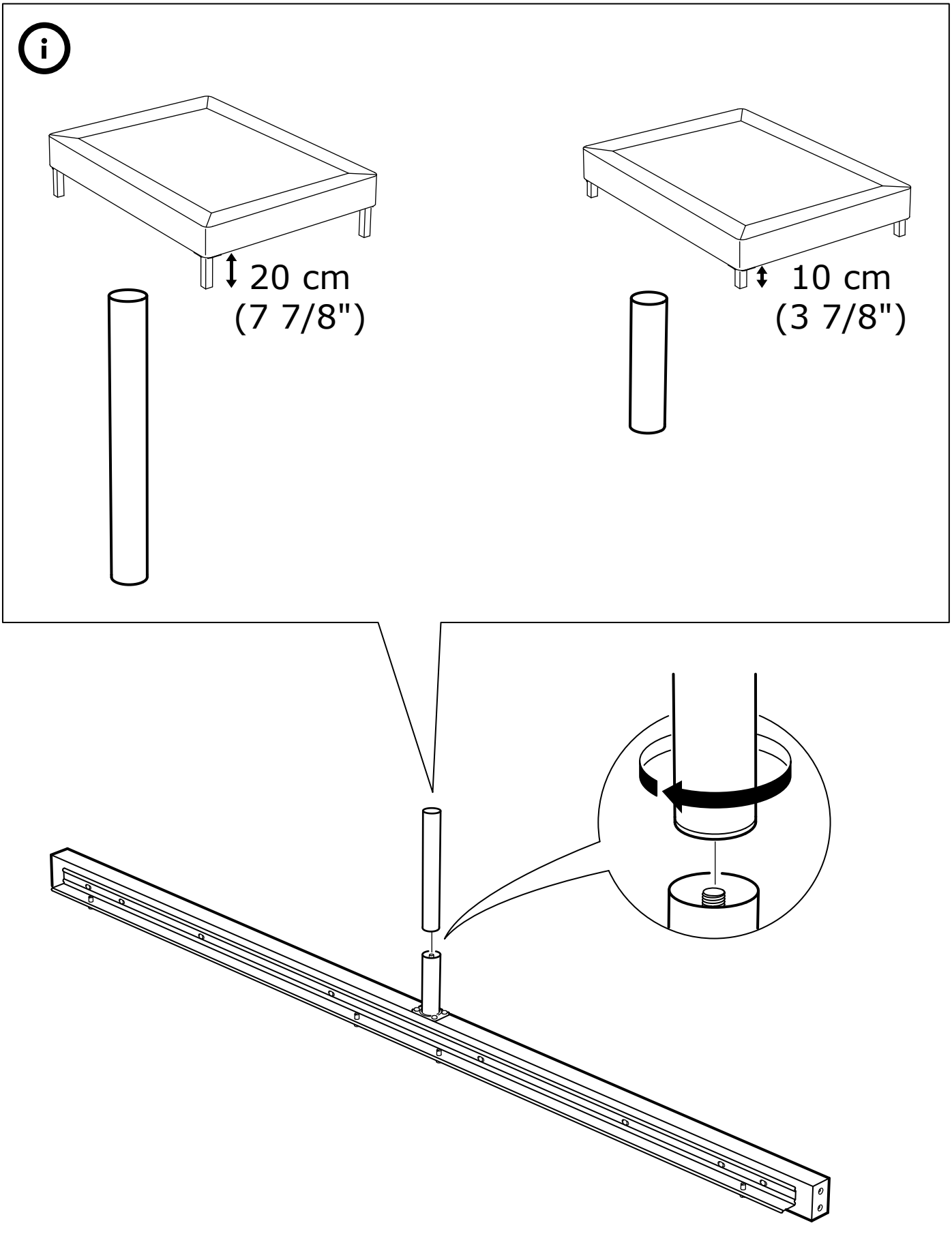

16

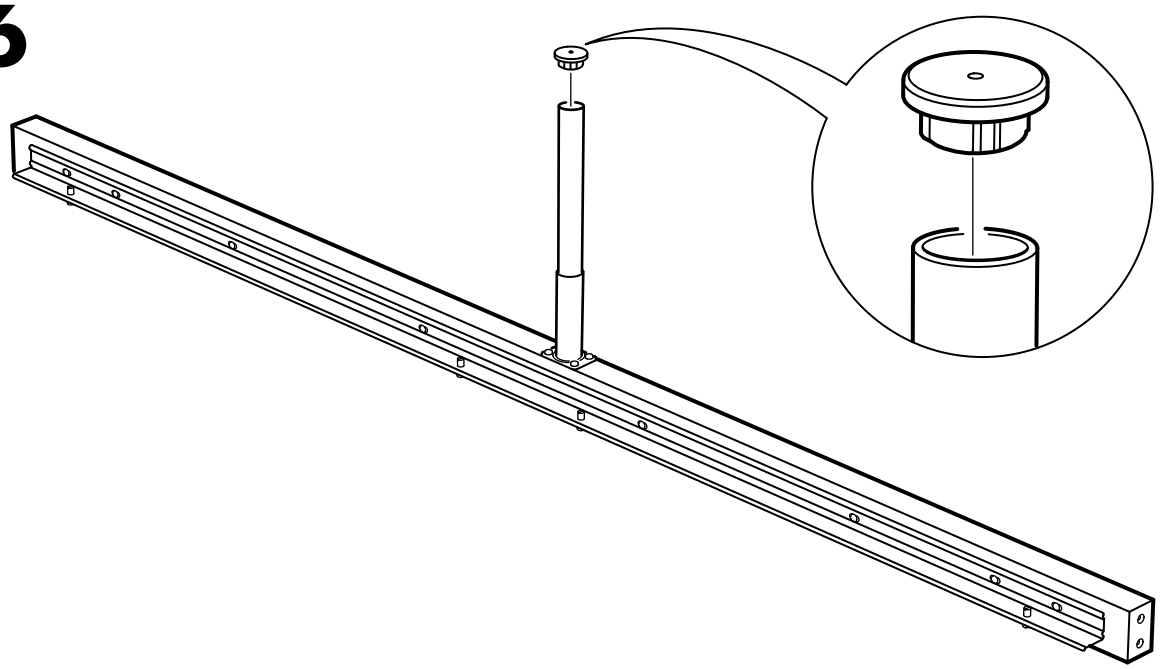

17

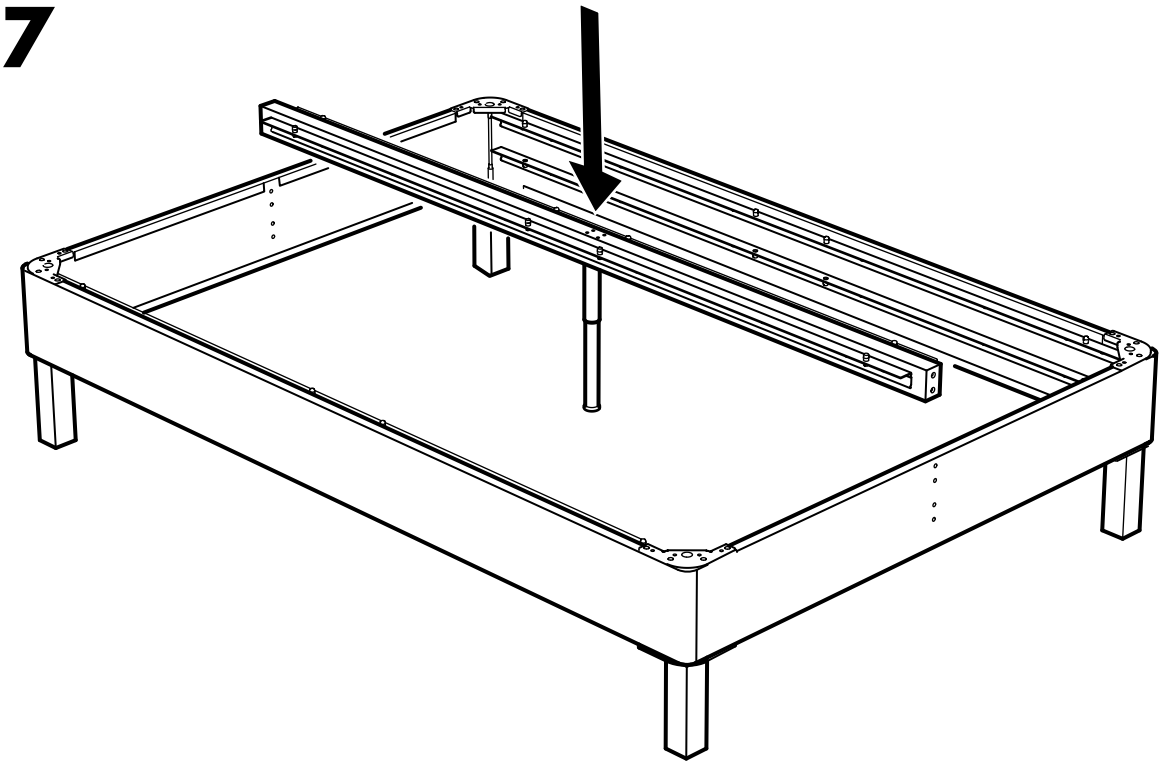

18

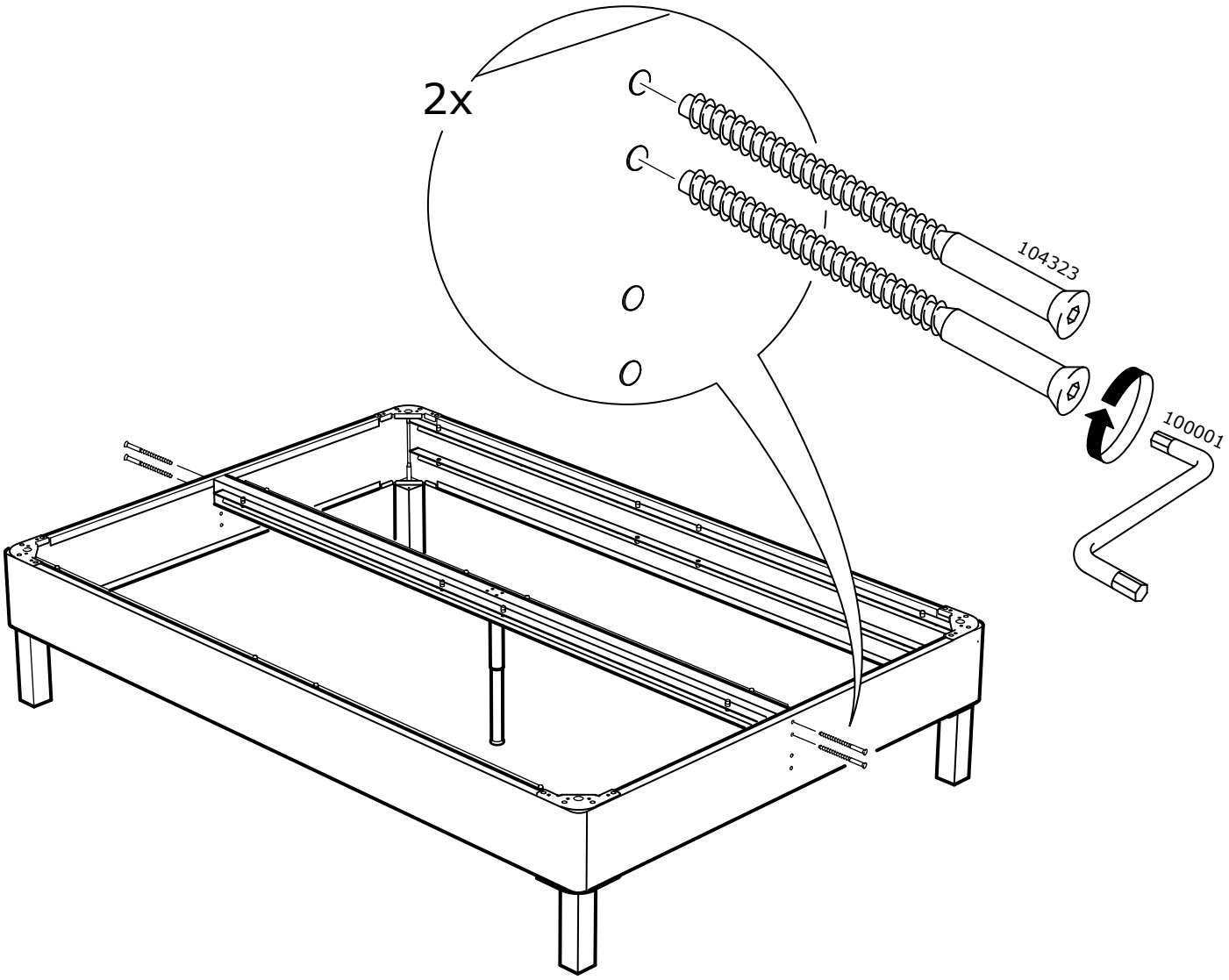

19

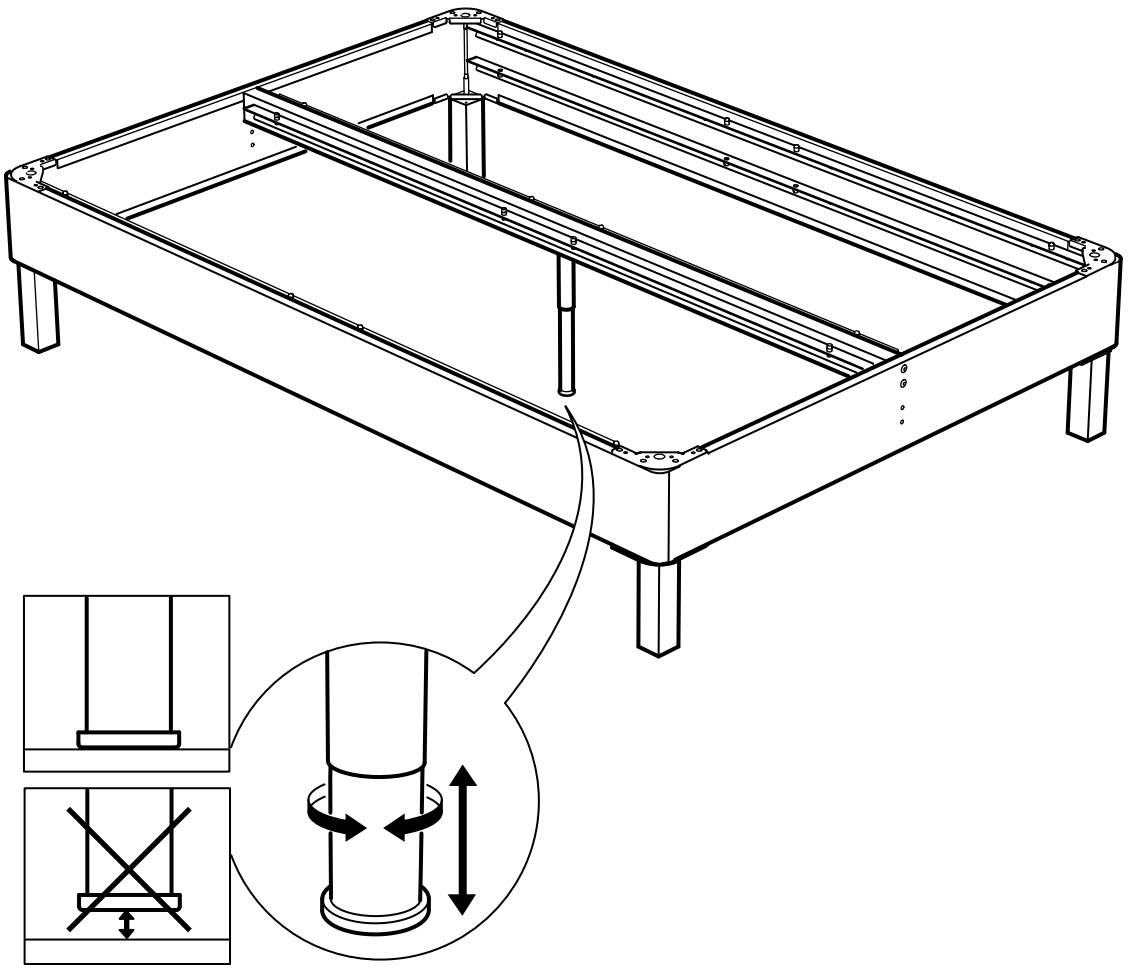

20

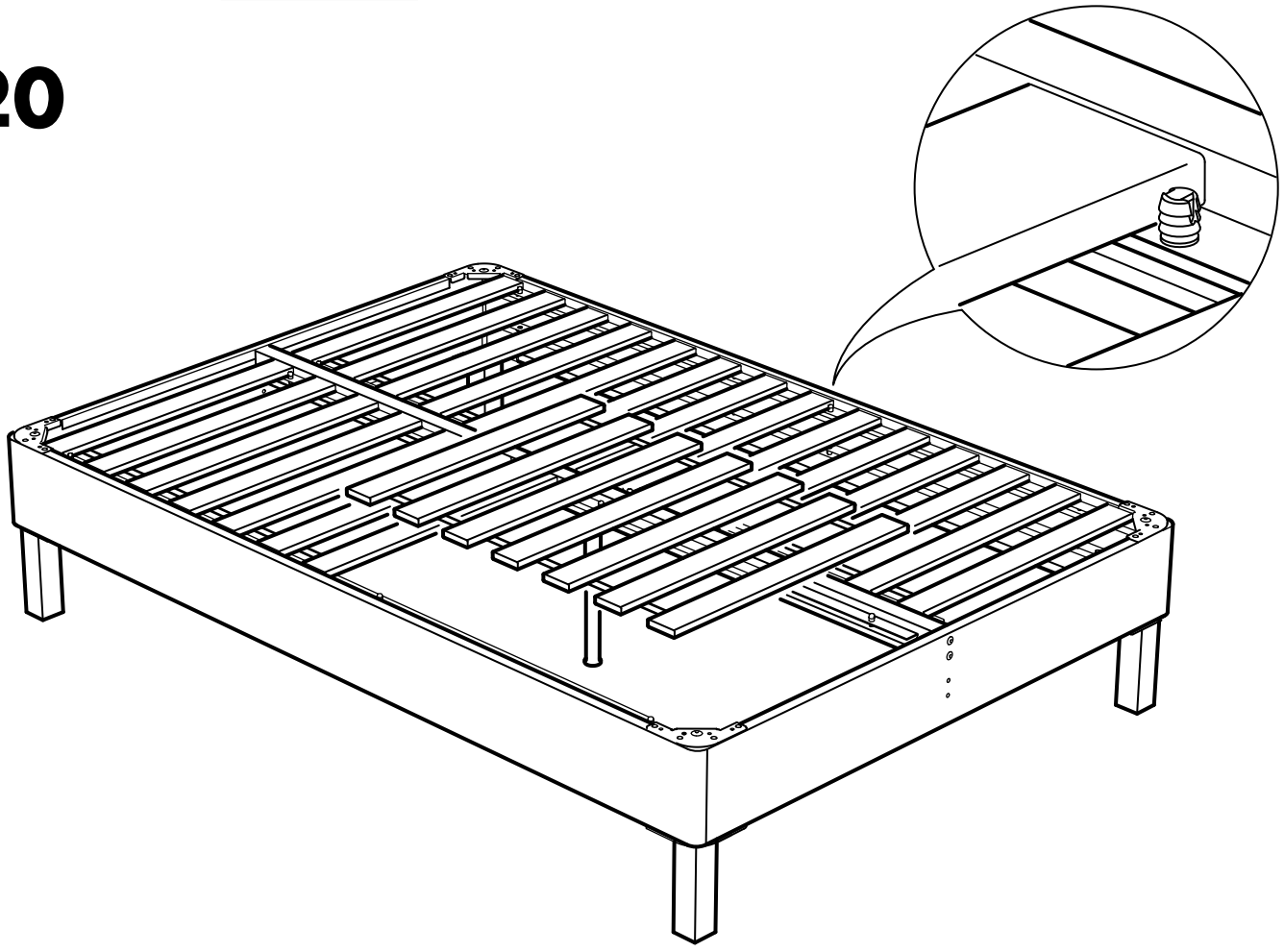

21

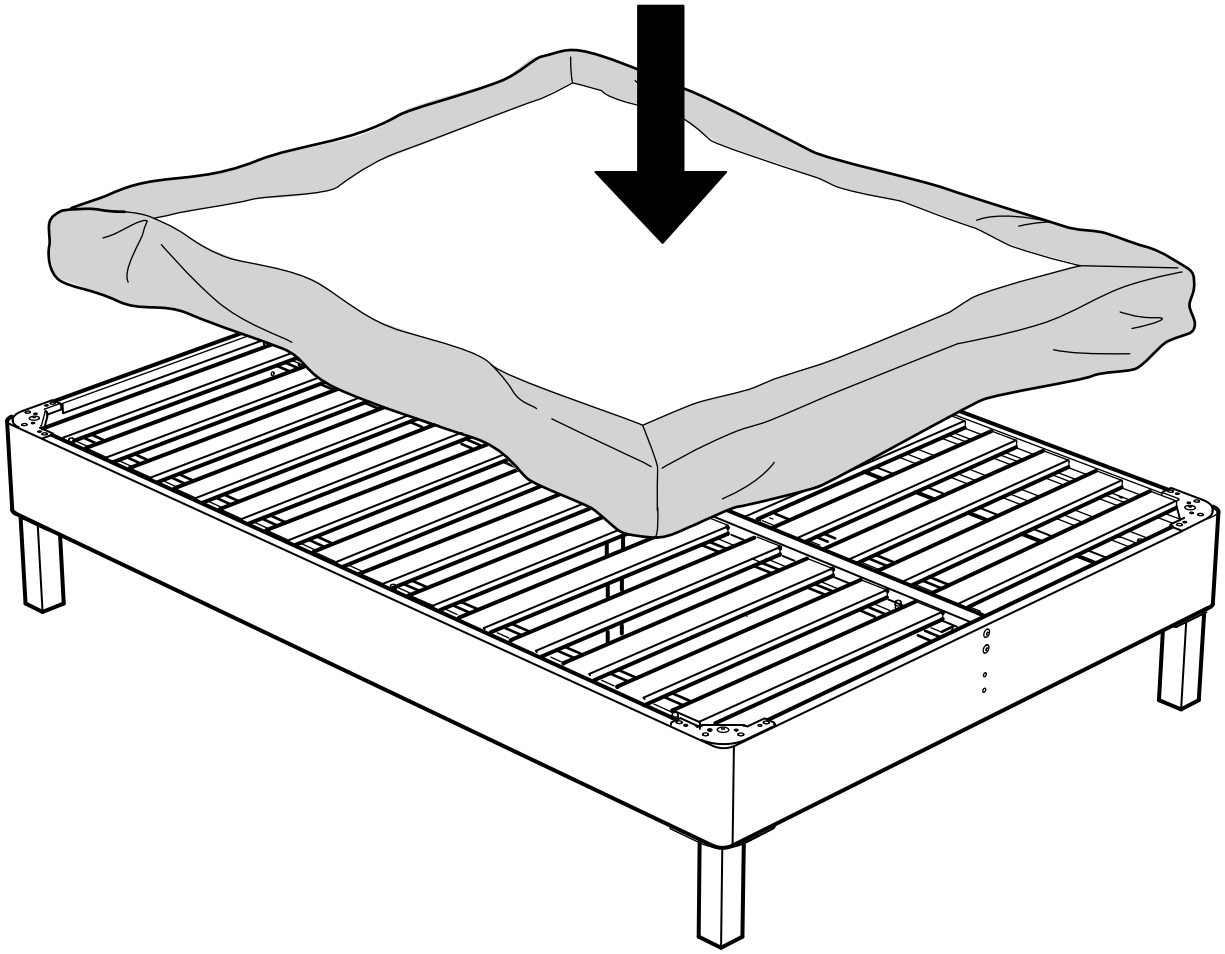

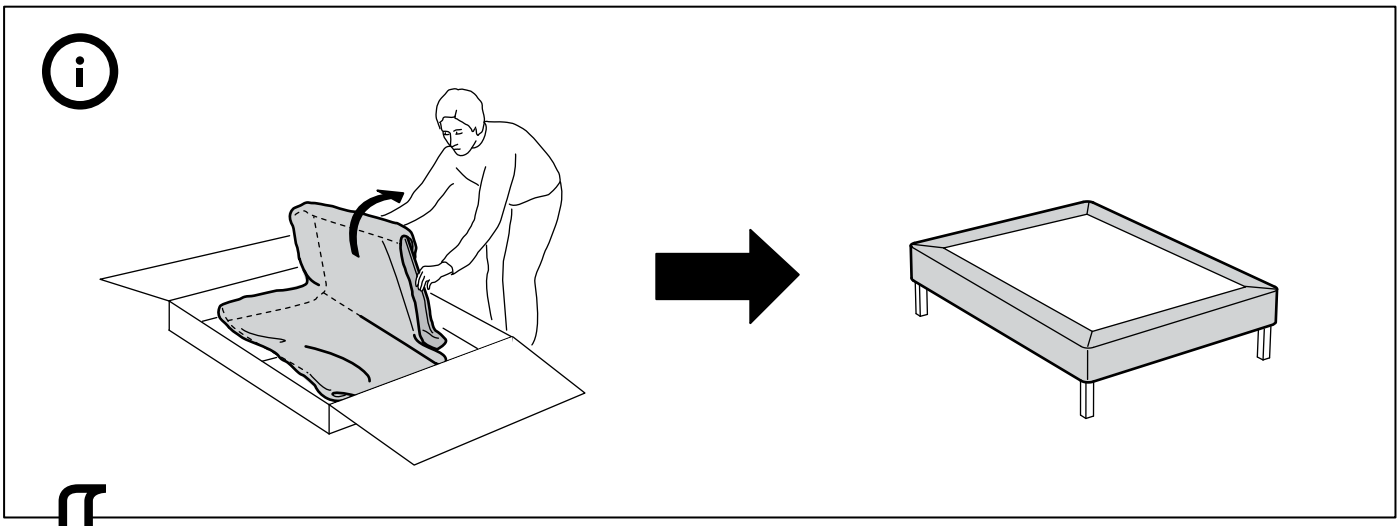

22

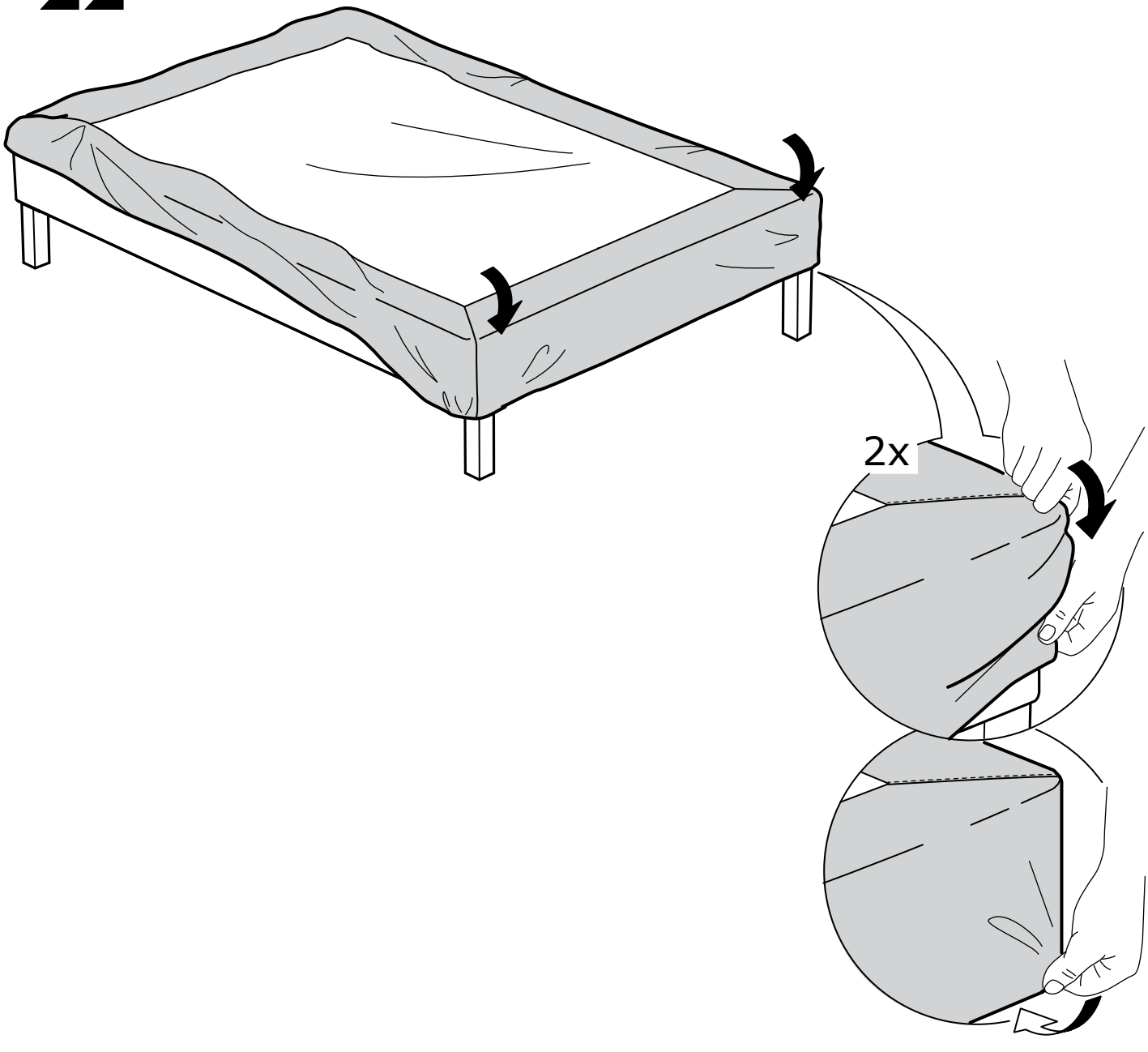

23

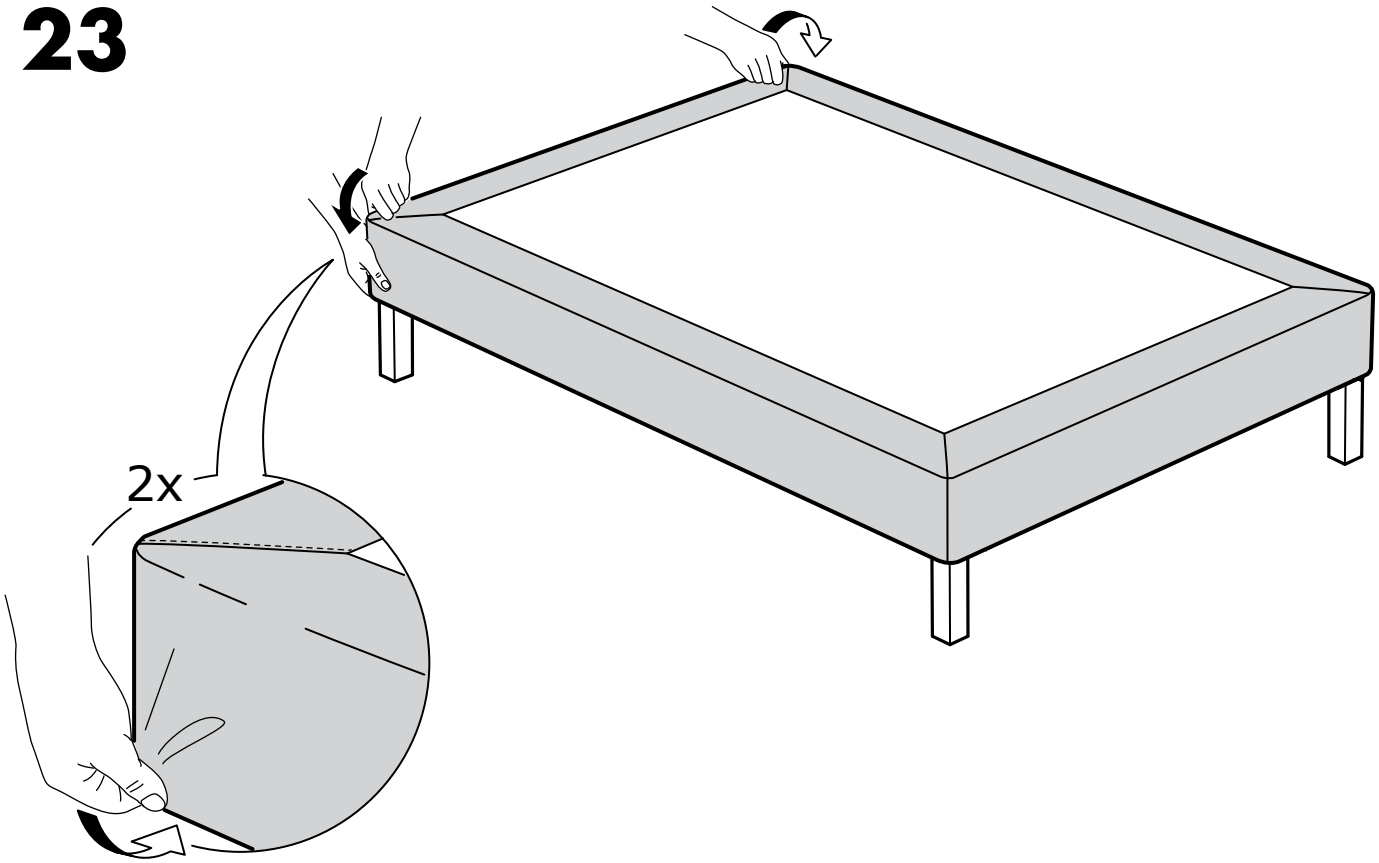

24

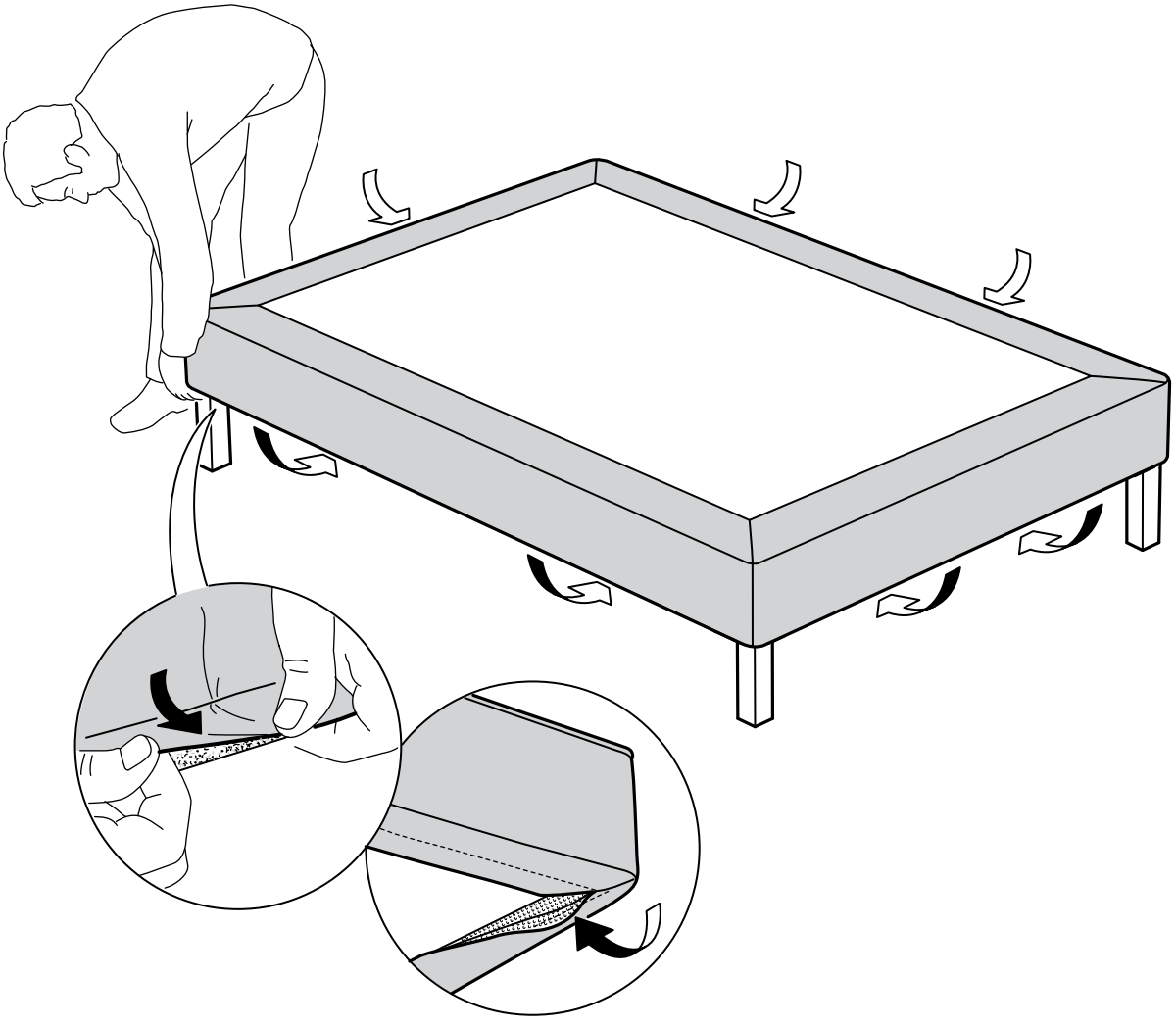

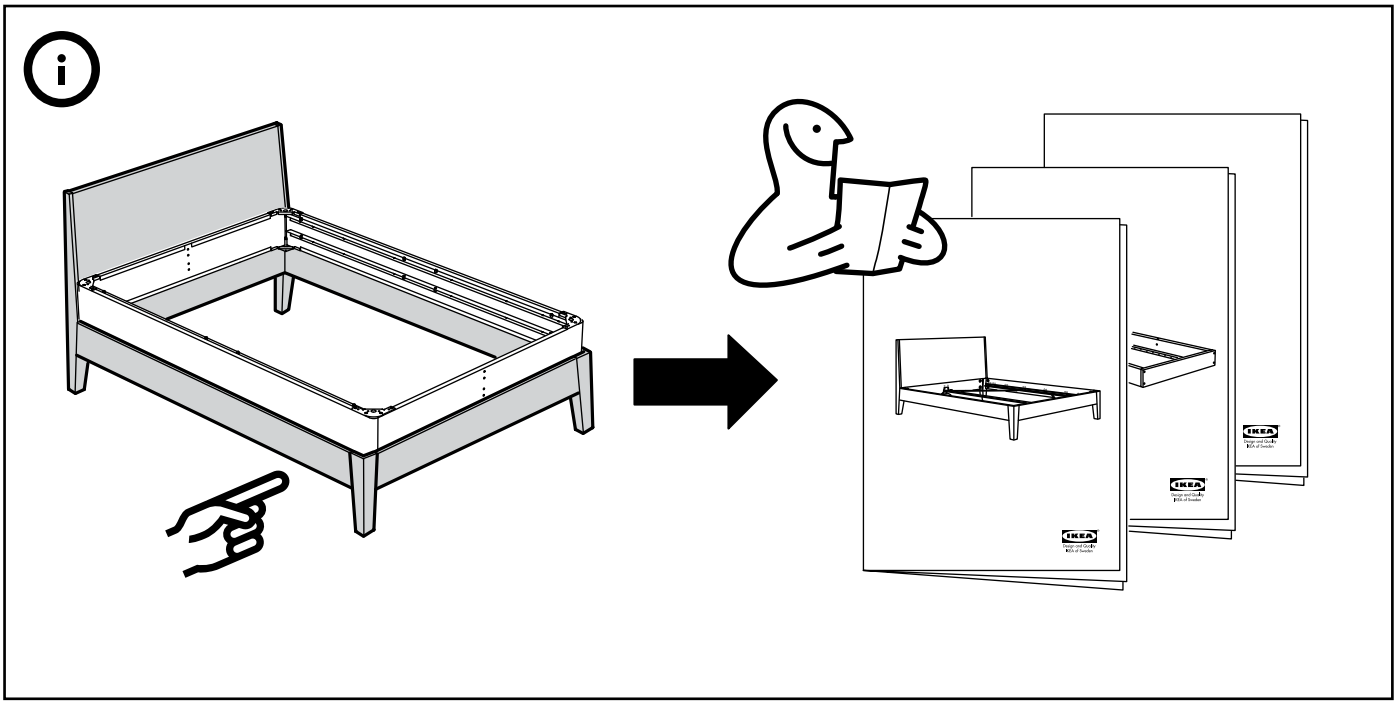

13

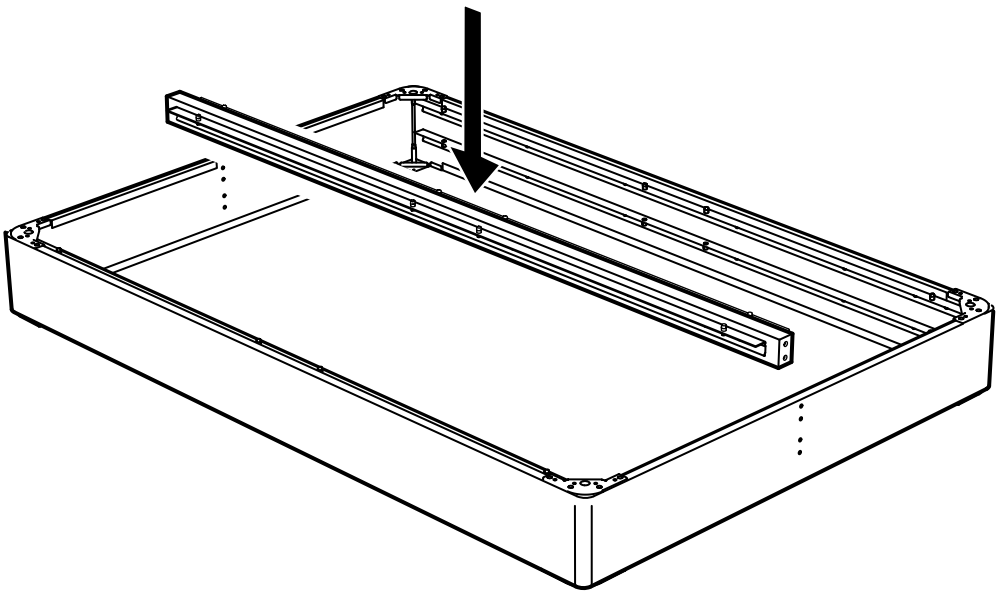

14

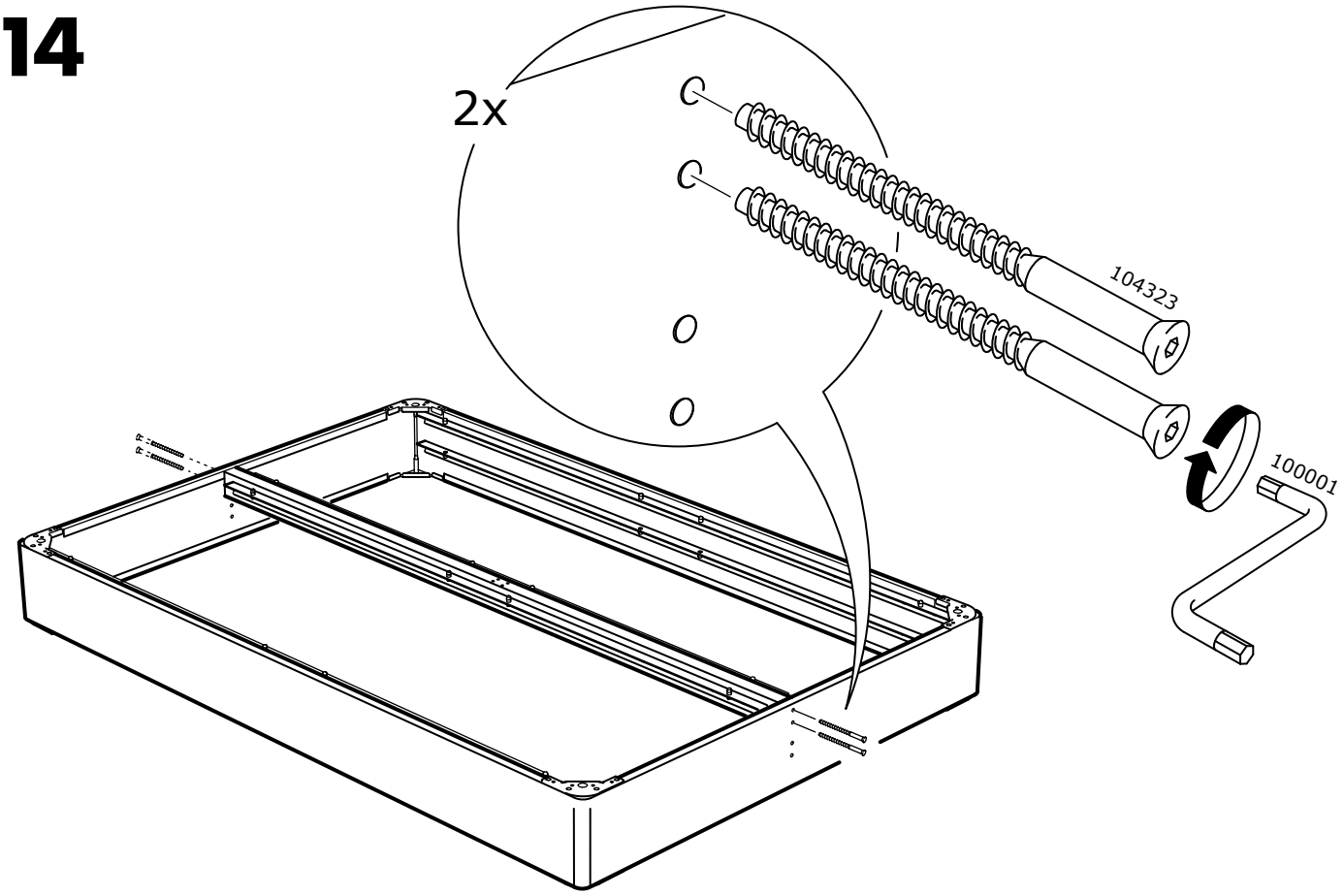

15

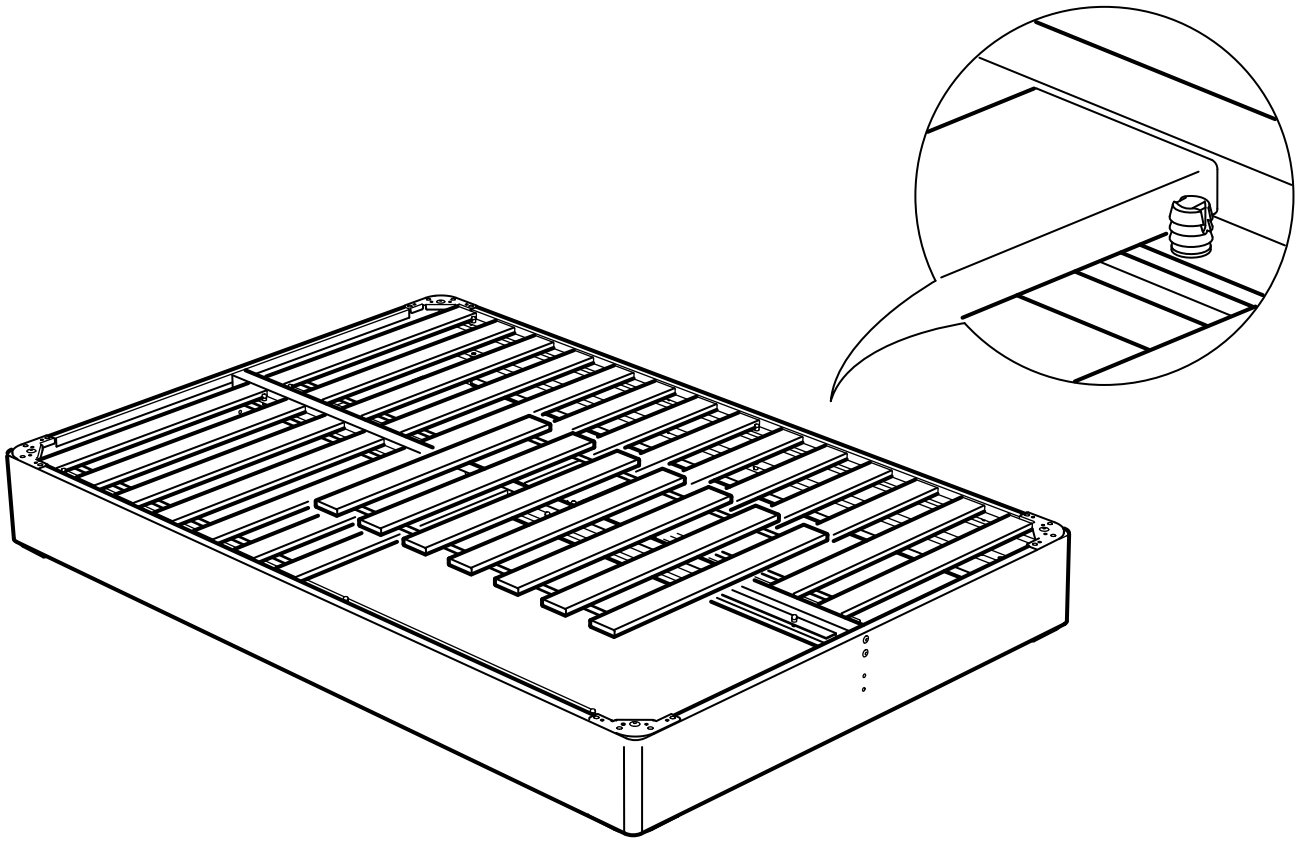

16

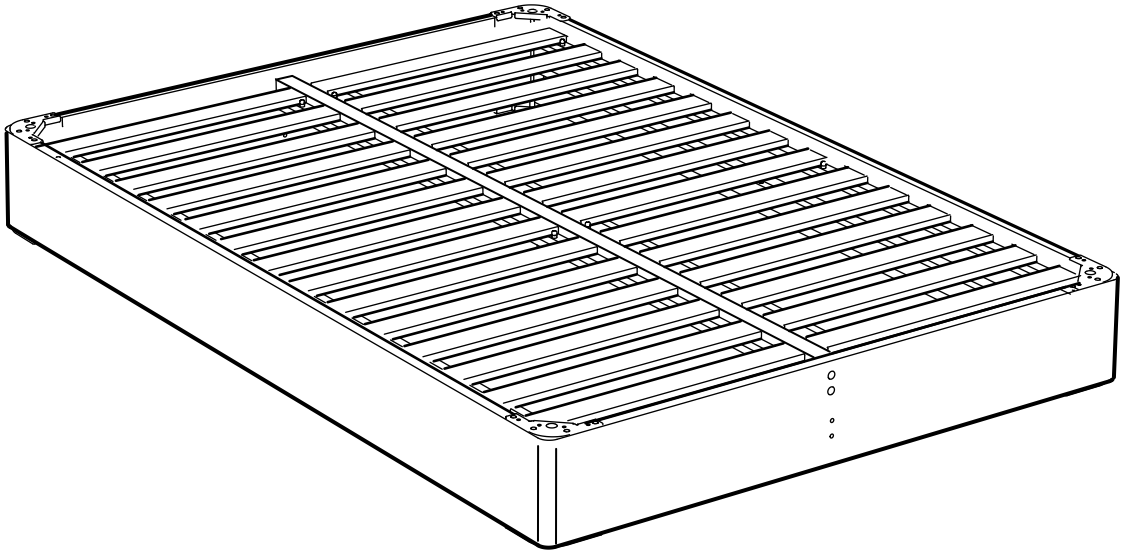

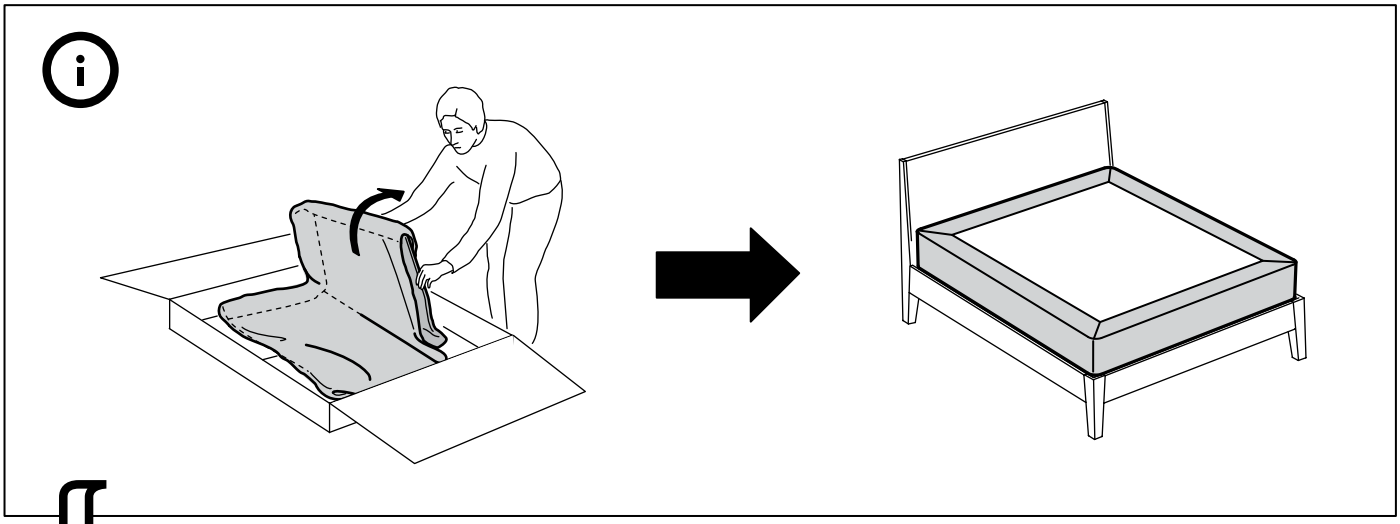

17

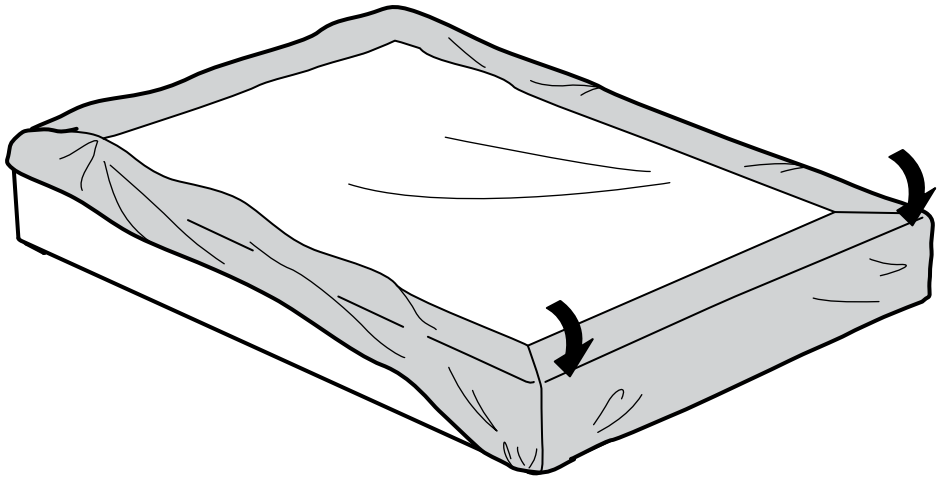

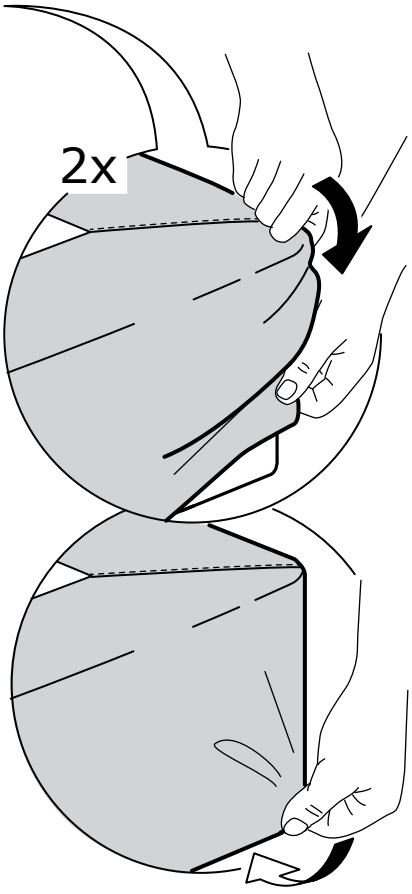

18

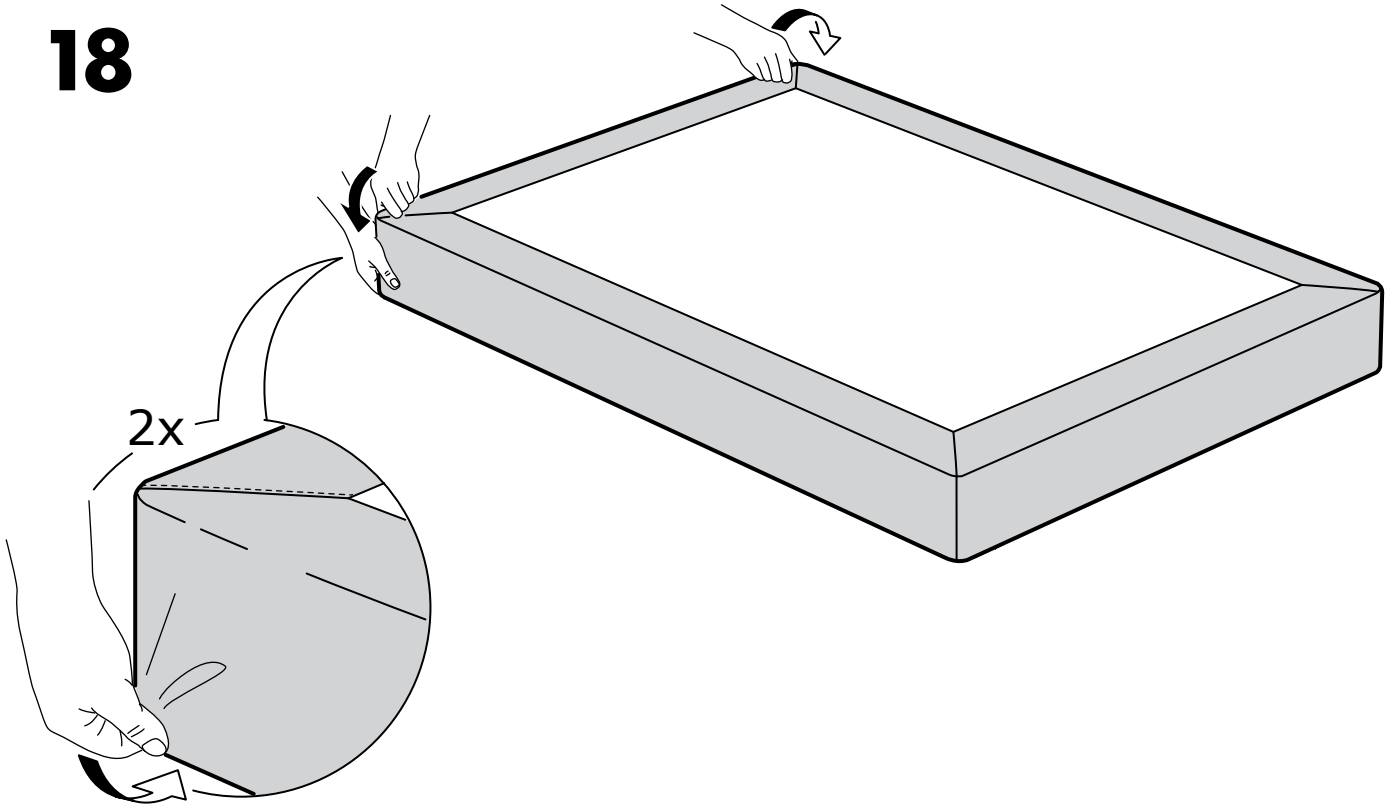

19

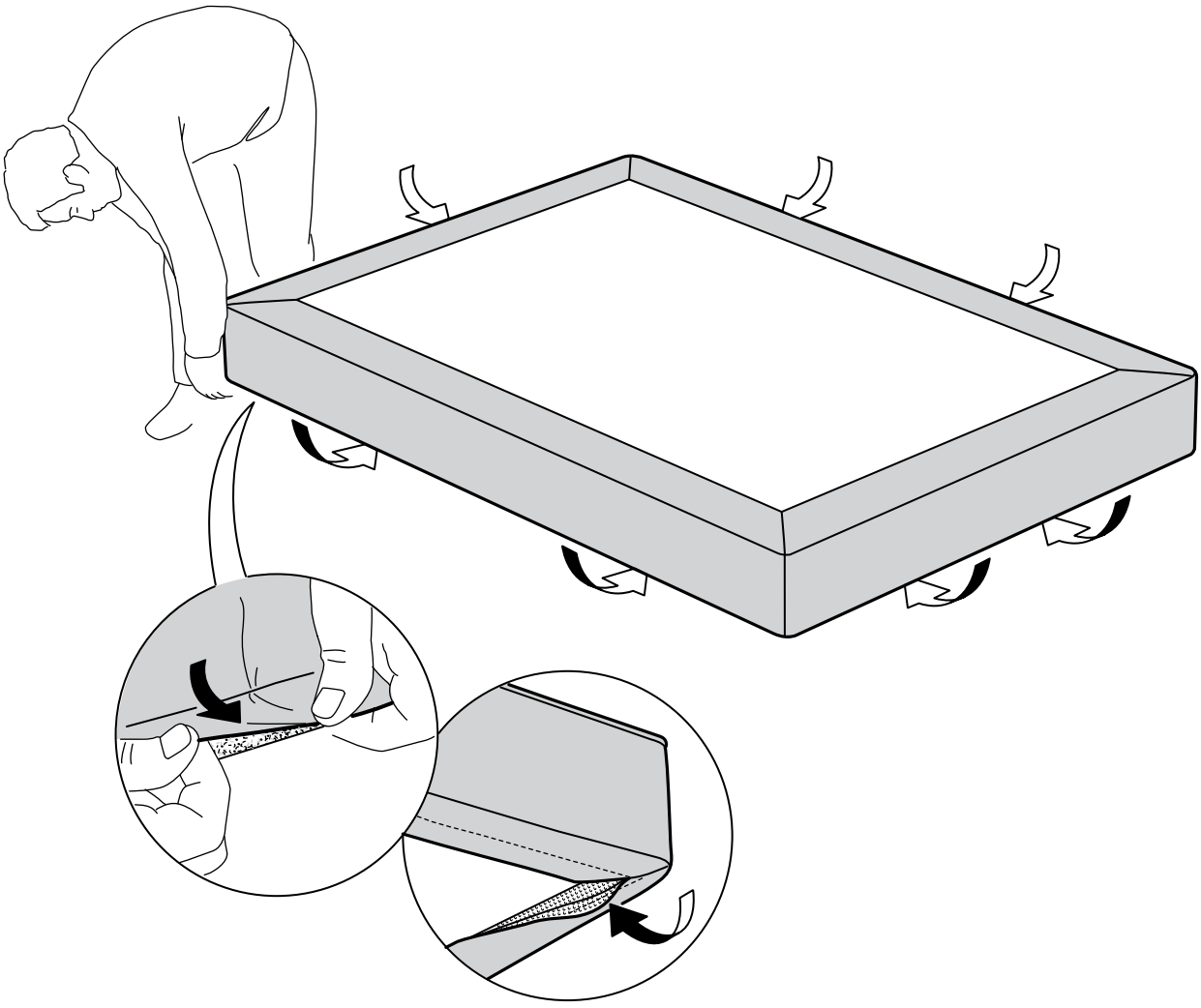

20

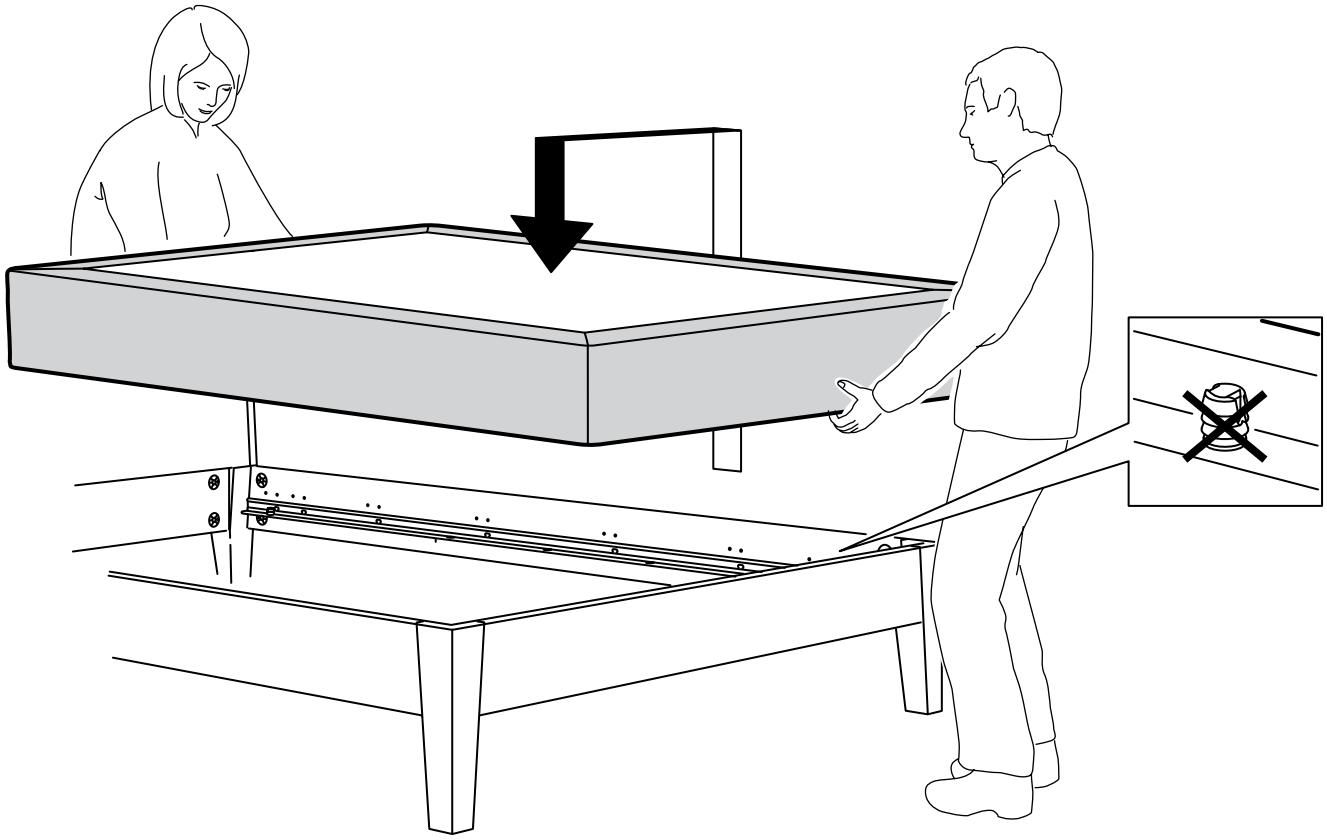

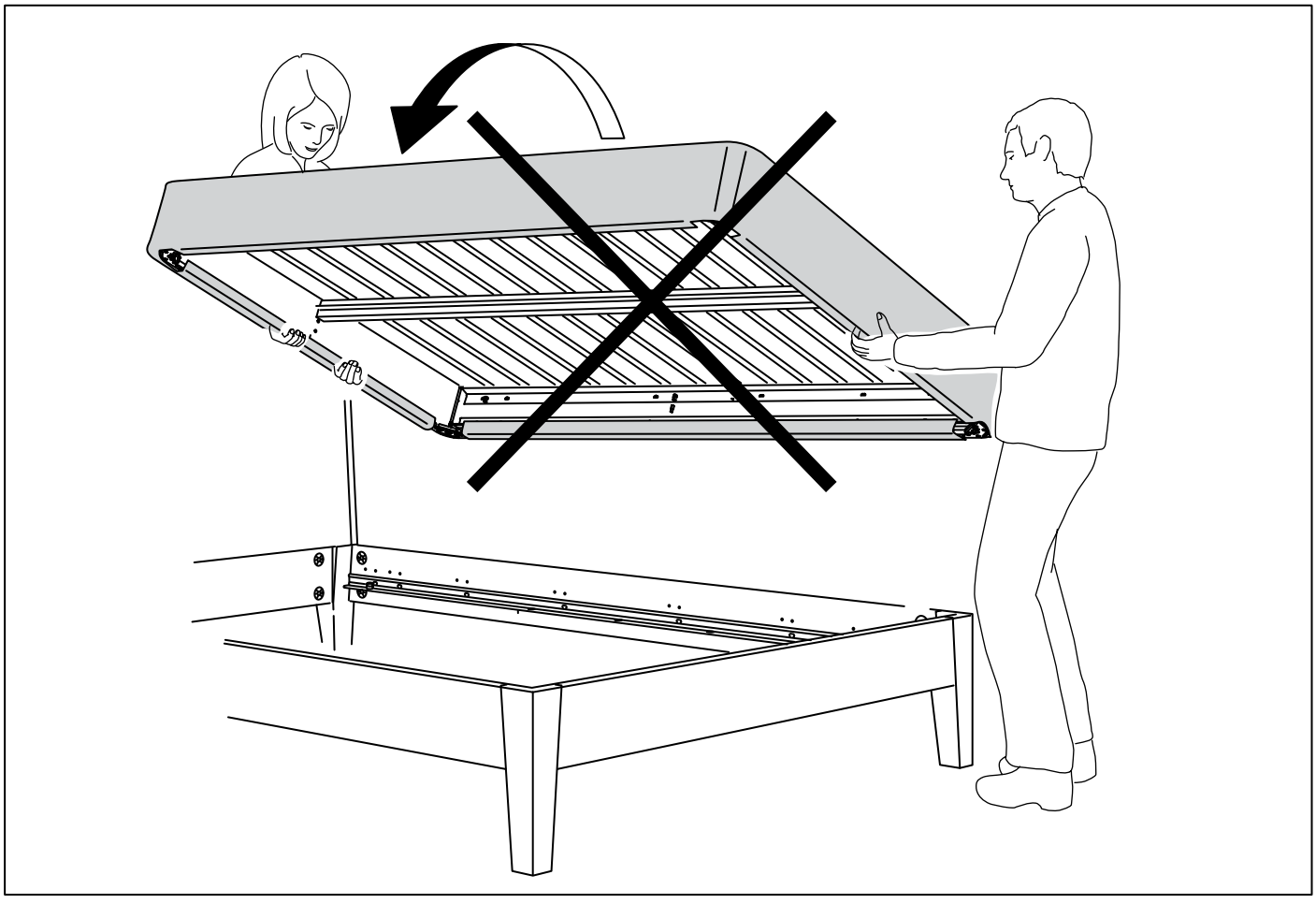

© Inter IKEA Systems B.V. 2017